Tèl : 03 87 84 43 87
https://www.batifer.com

Support de classeurs

HAFELE

Page 1005 du catalogue Batifer

Descriptif détaillé

Pour l’équipement en option de l’extension d’armoire haute.
Tôle de protection visuelle acier plastifié.
Dimensions (l x p x h) 682 x 331 x 353 mm.
Comprend 2 tôles et 3 étriers.
Matériau acier

Tableau des références produits

RÉFÉRENCE	RÉF. FOURNISSEUR	FINITION	VENDU PAR
425539	427.00.390	Noir 9011	1
425540	427.00.290	Gris 9006	1

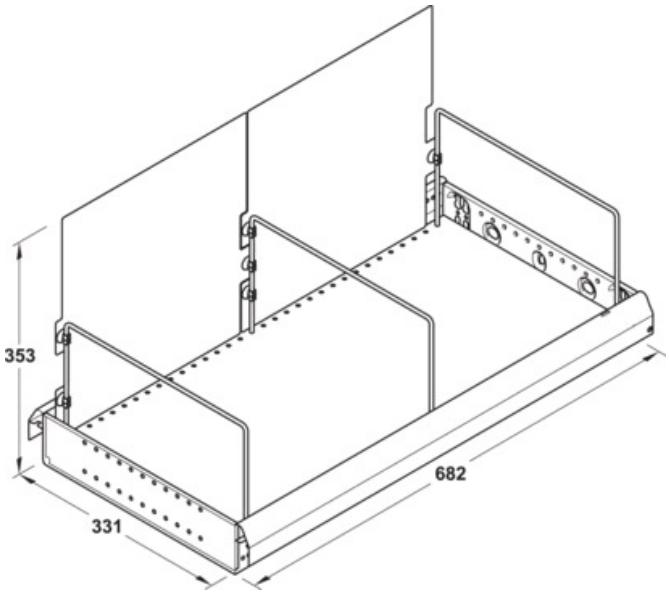
353
682
331