Tèl : 03 87 84 43 87
https://www.batifer.com

Casier à suspendre

HAFELE

Page 1006 du catalogue Batifer

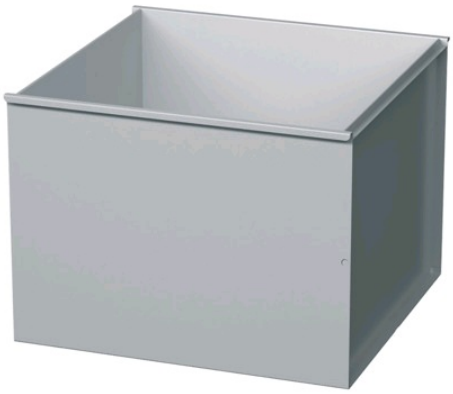

Descriptif détaillé

Pour cadre dossier suspendu Variant-S, profondeur d'installation 366 mm et 386 mm.
Acier plastifié.

Tableau des références produits

RÉFÉRENCE	RÉF. FOURNISSEUR	DIMENSIONS	FINITION	VENDU PAR
425567	425.72.304	DIN A4	Noir 9011	1
425568	425.72.204	DIN A4	Gris 9006	1
425569	425.72.301	DIN A6	Noir 9011	1
425570	425.72.201	DIN A6	Gris 9006	1

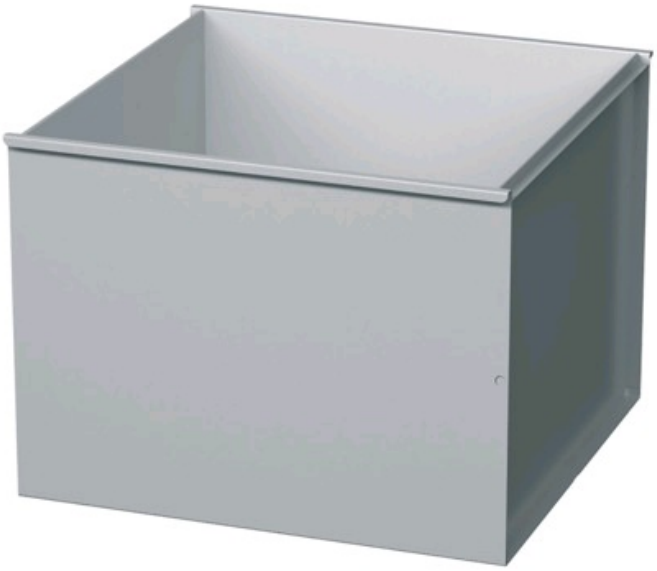

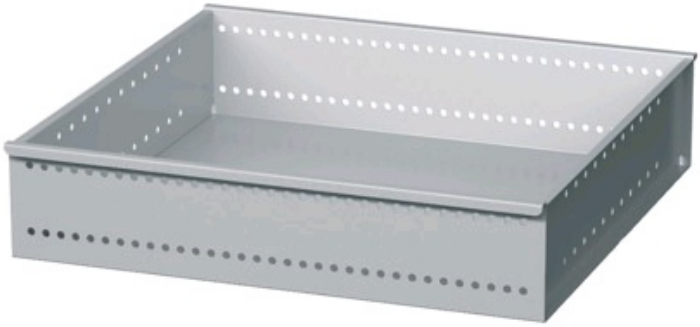

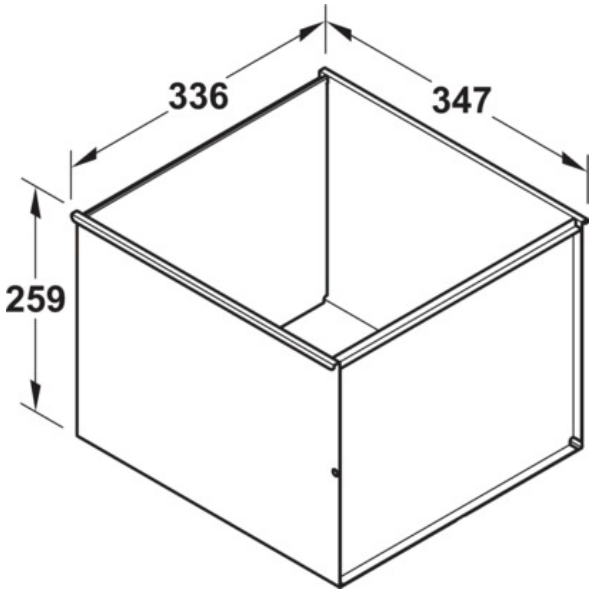
336
347
259

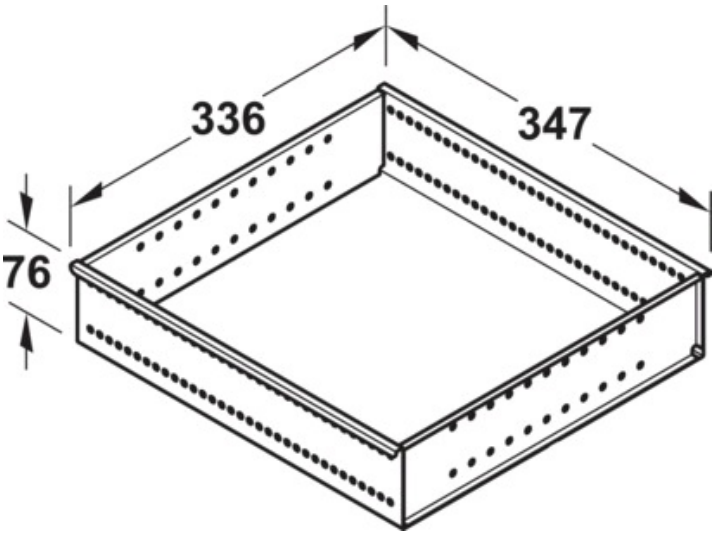
336
347
76