Tèl : 03 87 84 43 87
https://www.batifer.com

Vis Cabineo X

LAMELLO

Descriptif détaillé

Permet d'assembler Cabineo X.
Pour panneau à partir de 12 mm.

Tableau des références produits

RÉFÉRENCE	RÉF. FOURNISSEUR	MODÈLE	FINITION	QTÉ / PAQUET	VENDU PAR
441057	186380	Cabineo 12	Nickelé	500	1
441058	186381	Cabineo 12	Nickelé	2000	1
441059	186382	Cabineo 8	Noir	500	1
441060	186384	Cabineo 8 M6	Laiton	500	1

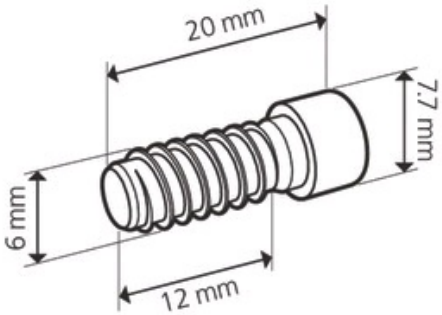
20 mm
7.7 mm
6 mm
12 mm

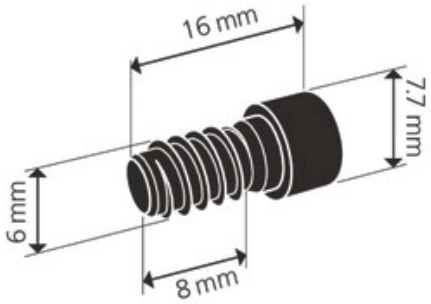
16 mm
7,7 mm
6 mm
8 mm

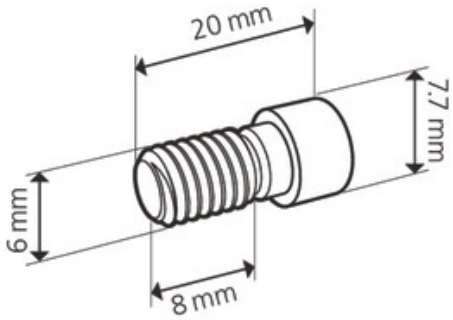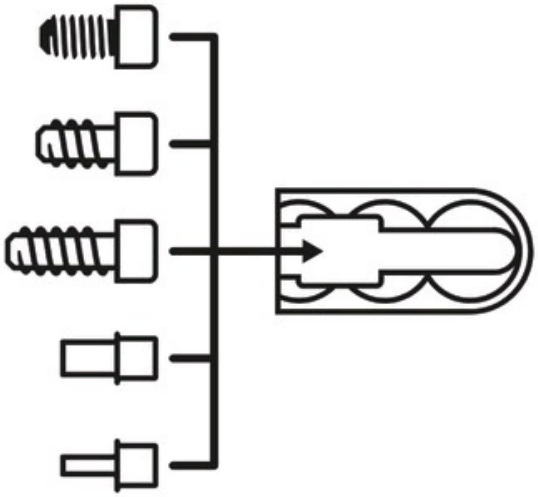
20 mm
7,7 mm
6 mm
8 mm