Tèl : 03 87 84 43 87
https://www.batifer.com

Bouton déporté sur rosace ovale

EUROBAT
Page 214 du catalogue Batifer

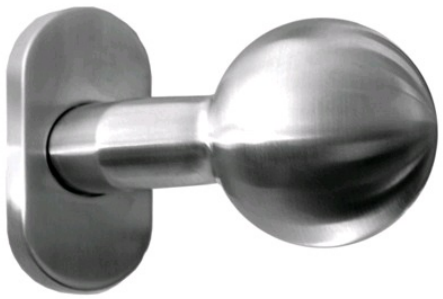

Descriptif détaillé

Bouton diamètre 50 mm.
Rosace ovale 32 x 65 mm.
Carré de 8 mm.
Inox 304.
Carré à visser 8x105 mm perçé, livré avec le bouton fixe.

Tableau des références produits
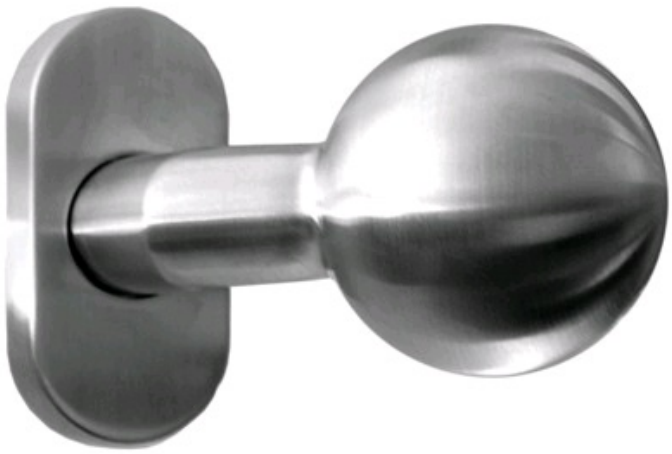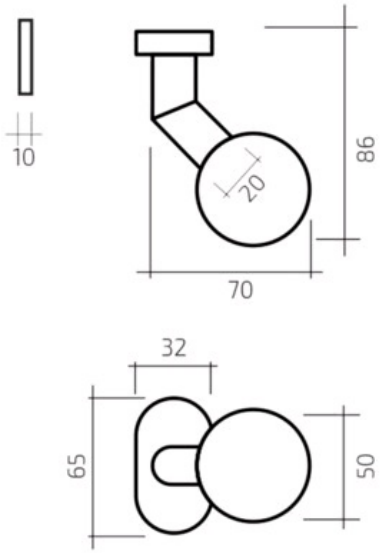
RÉFÉRENCE	TYPE	VENDU PAR
373353	Fixe	1
373354	Tournant	1