Tèl : 03 87 84 43 87
https://www.batifer.com

Canne de réglage AXILO™ 78 mm

HAFELE

Page 857 du catalogue Batifer

Descriptif détaillé

Pince qui permet le réglage des pieds.
Modèle Premium :
3 possibilités de réglages : manuel, avec rallonge ou visseusse avec un embout 1/4.
Angle de réglage de 0 à 10°.
Mécanisme acier et matière synthétique.
Modèle économique :
uniquement réglage manuel et sans angle réglable.
Mécanisme matière plastique.

Tableau des références produits

RÉFÉRENCE	MODÈLE	VENDU PAR
384300	Premium	1
429251	Économique	1

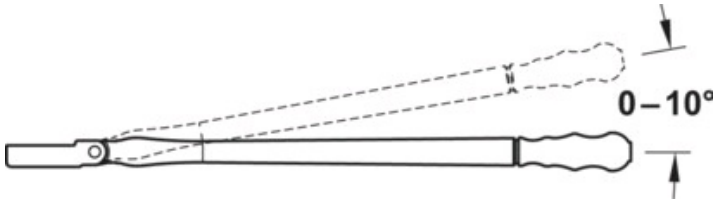
0–10°

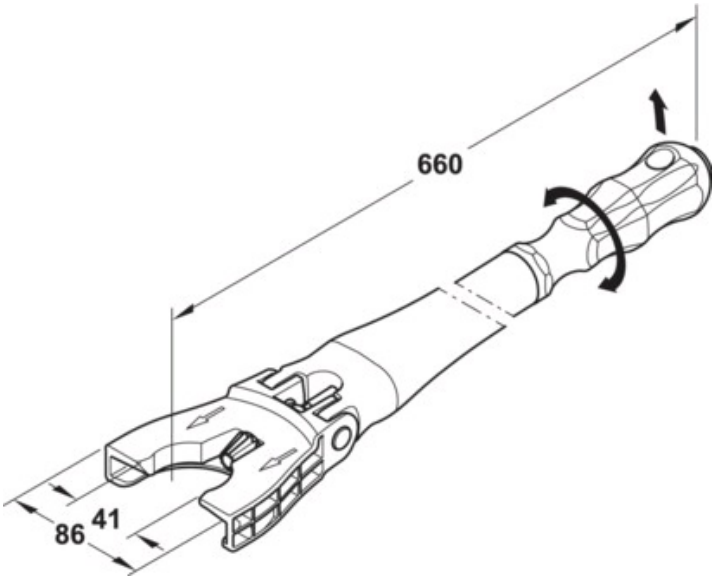
660
86
41