Tèl : 03 87 84 43 87
https://www.batifer.com

Charnière grande ouverture paroi latérale 19 mm

HAFELE

Page 740 du catalogue Batifer

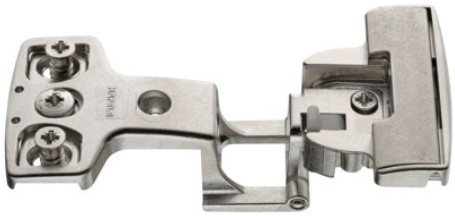

Descriptif détaillé

AXIMAT 100 SM à visser.
Jeu de 3 mm, schéma de perçage : 45/9,5 m.
Réglage 3 dimensions. Epaisseur de porte maxi 21 m.
Alliage zingué.

Tableau des références produits

RÉFÉRENCE	RÉF. FOURNISSEUR	TYPE	VENDU PAR
378343	344.26.001	Porte en applique	1
378344	344.26.004	Porte rentrante	1

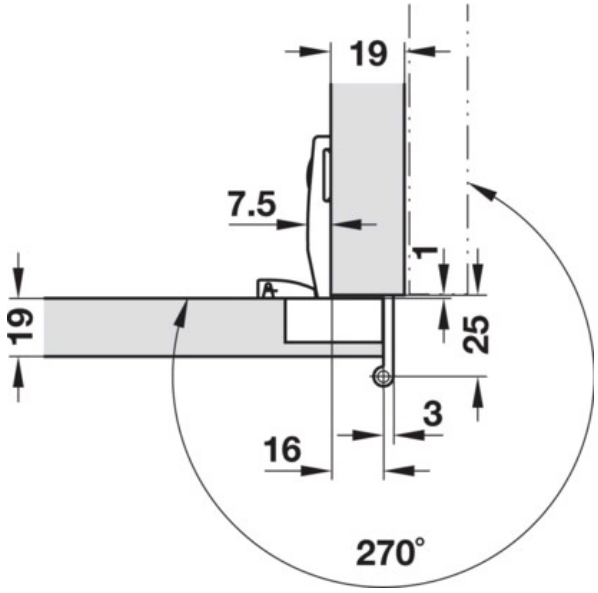
19
7.5
1
19
25
3
16
270°

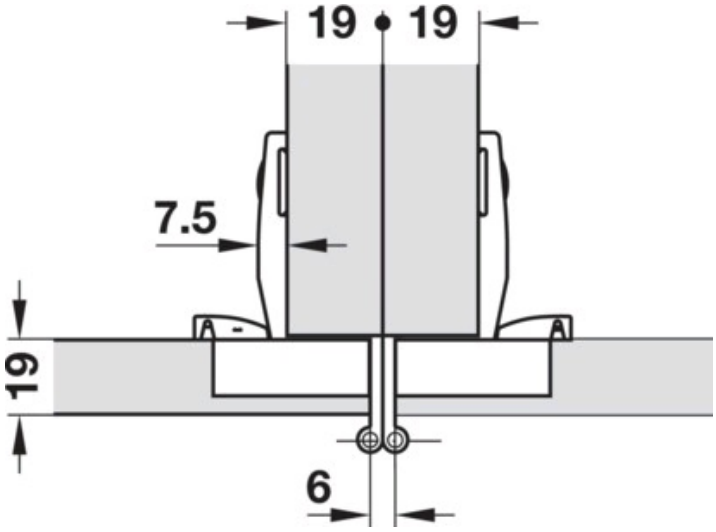
19
19
7.5
19
6

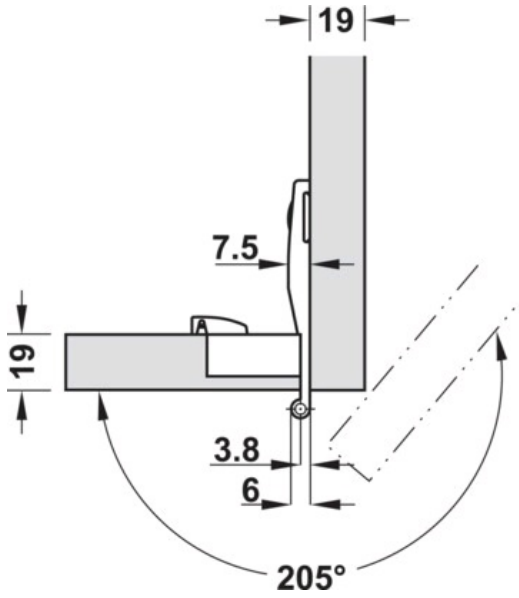
19
7.5
19
3.8
6
205°