Tèl : 03 87 84 43 87
https://www.batifer.com

Profil de plinthe

HAFELE

Page 860 du catalogue Batifer

Descriptif détaillé

Ce profil empêche que l'humidité pénètre dans les bords frontaux des façades de socle.
La lèvre d'étanchéité en PVC mou s'adapte de façon optimale au tracé de fond.
Pour épaisseur de plaque de 19 mm.
Longueur 2,5 m.
Matériau plastique (dur et souple associés).

Tableau des références produits

RÉFÉRENCE	FINITION	RÉF. FOURNISSEUR
339474	Gris	713.22.592
339476	Blanc	713.22.792

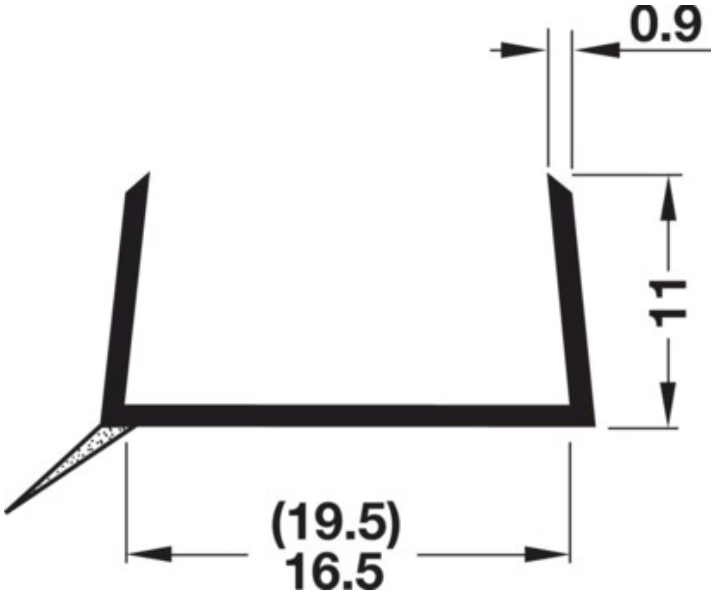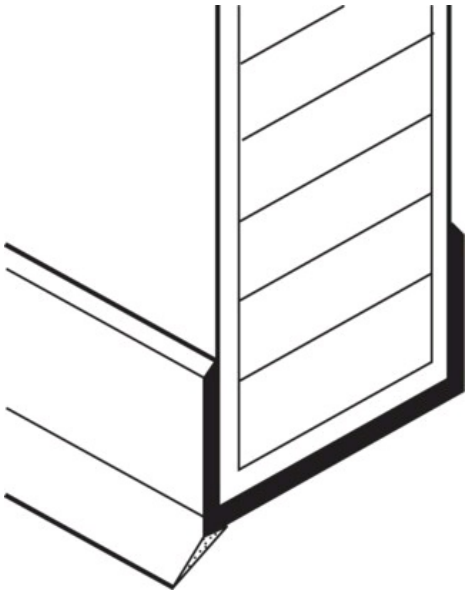
0.9
11
(19.5)
16.5