Tèl : 03 87 84 43 87
https://www.batifer.com

Joint d'étanchéité de plan de travail

HAFELE

Descriptif détaillé

En plastique à coller.
Surface en aluminium véritable, jonits étancheité plasqtiue gris.
Bandes collantes avec double étanchéité.
Rouleau de 5000 mm.
Pièces d'assemblages d'angles à commander séparément.

Tableau des références produits

RÉFÉRENCE	RÉF. FOURNISSEUR	VENDU PAR
378248	712.58.105	1

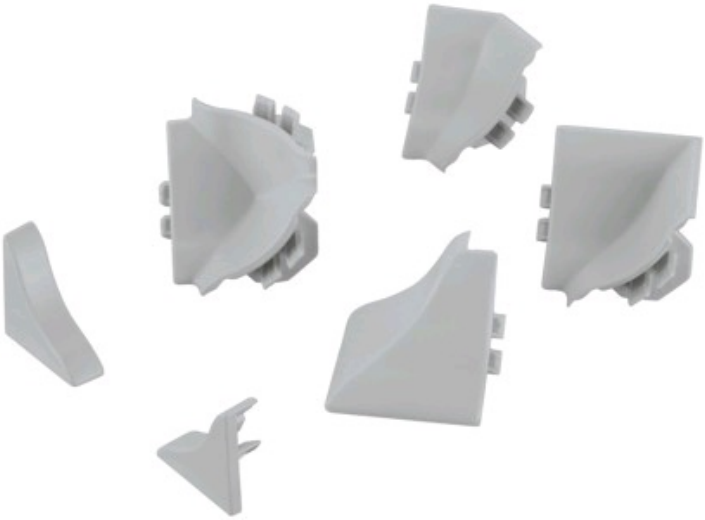

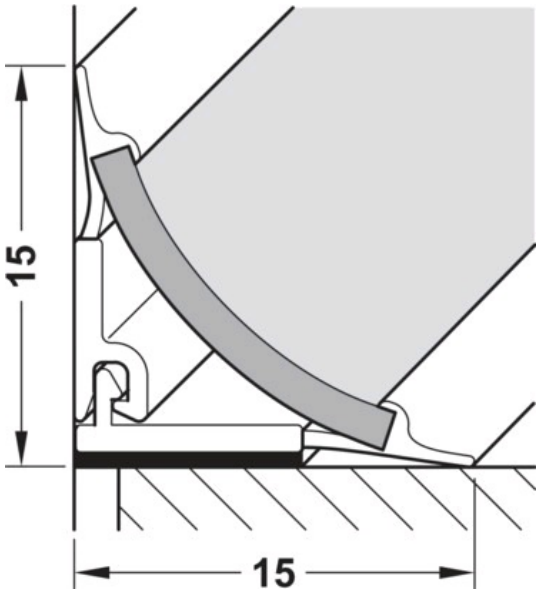
15
15