Tèl : 03 87 84 43 87
https://www.batifer.com

Console de bar carré droite

HAFELE

Descriptif détaillé

Pour montage sur plans de travail ou meubles.
Capacité de charge 25 kg.
Matériau aluminium / acier.
Finition aspect acier inox.
Livré avec : matériel de fixation et notice de montage.

Tableau des références produits

RÉFÉRENCE	HAUTEUR	RÉF. FOURNISSEUR	VENDU PAR
338668	170 mm	505.21.011	1
338669	220 mm	505.21.013	1

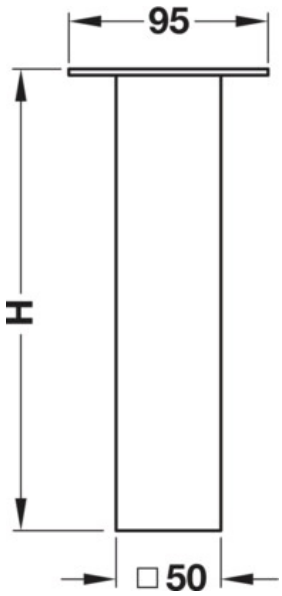

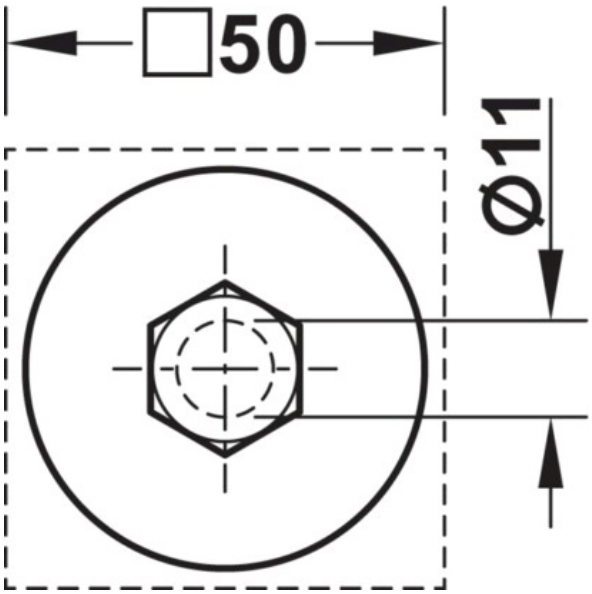
□50
Ø11