Tèl : 03 87 84 43 87
https://www.batifer.com

Chariot et guidage Woodflex 88

HAFELE

Descriptif détaillé

Garniture pour 1 vantail.
Hauteur intérieure max. : 3000 mm.
Poids de vantail ≤80 kg.
Largeur de vantail 500 - 1500 mm.
Possibilité de réglage –5/+6 mm sur le chariot.
Matériau chariot en acier, rail de guidage en plastique, noeud en acier.
Chariot roulement en bas, 1 galet.
Compatible avec le système Aluflex.
Rails à commander séparément.

Tableau des références produits
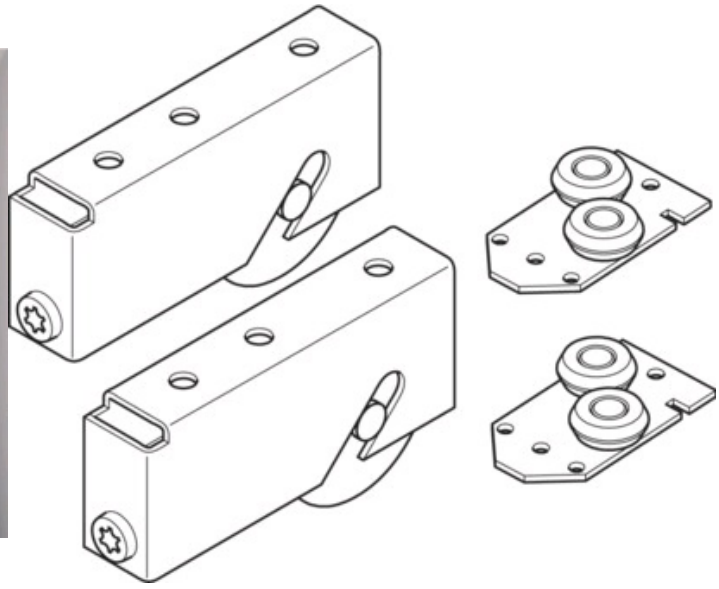
RÉFÉRENCE	RÉF. FOURNISSEUR
342093	403.50.941