Tèl : 03 87 84 43 87
https://www.batifer.com

Rail d'aide au montage

HAFELE

Page 829 du catalogue Batifer

Descriptif détaillé

Aide au montage pour attache élément invisble.
Embout à commander séparément.
Plastique noir.

Tableau des références produits
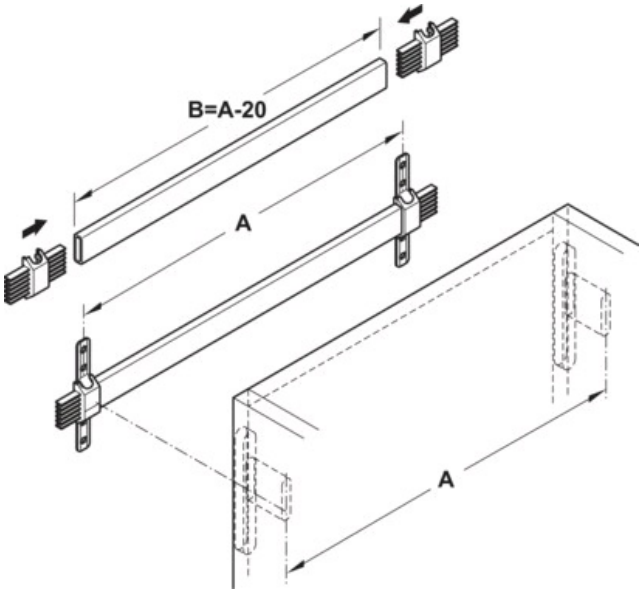
RÉFÉRENCE	RÉF. FOURNISSEUR
378389	290.54.999