Tèl : 03 87 84 43 87
https://www.batifer.com

Ferrure de suspension pour élément haut

HAFELE

Page 827 du catalogue Batifer

Descriptif détaillé

La ferrure de suspension pour meuble haut est posée « invisible » derrière la paroi arrière.
Encombrement nécessaire 16 mm mini.
Capacité de charge 130 kg par paire.
Montage à enfoncer pour montage rapide avec vis.
Réglage par vis par l'avant après montage.
Vendu à la pièce, capuchon à part voir ref 339377.
Acier zingué.

Tableau des références produits

RÉFÉRENCE	ANCIEN CODE	SENS	RÉF. FOURNISSEUR
339380	153661	Droite	290.21.910
339381	153661	Gauche	290.21.911

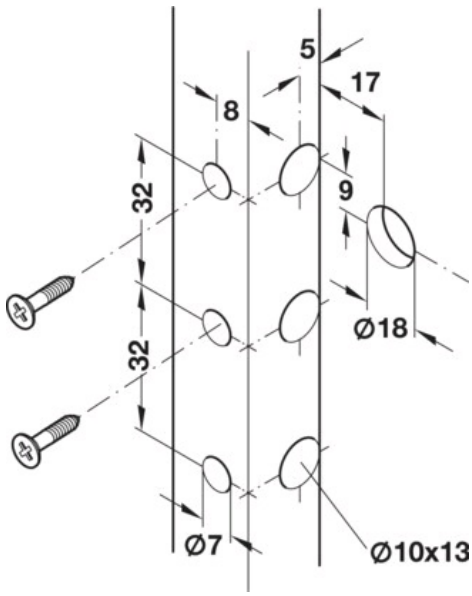

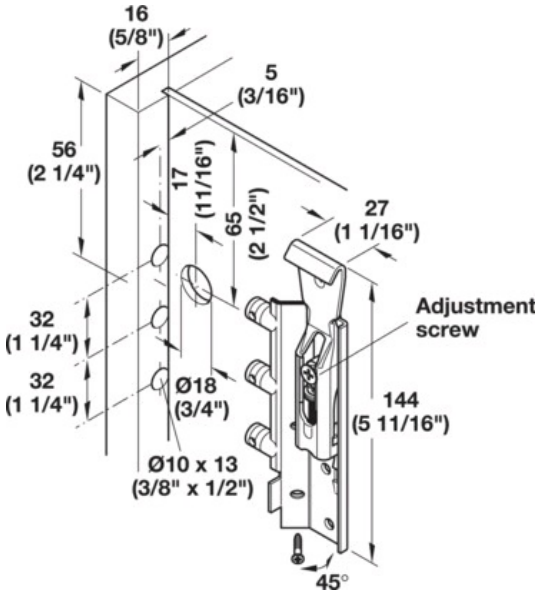
16
(5/8")
5
(3/16")
56
(2 1/4")
17
(11/16")
65
(2 1/2")
27
(1 1/16")
Adjustment
screw
32
(1 1/4")
32
(1 1/4")
Ø18
(3/4")
144
(5 11/16")
Ø10 x 13
(3/8" x 1/2")
45°

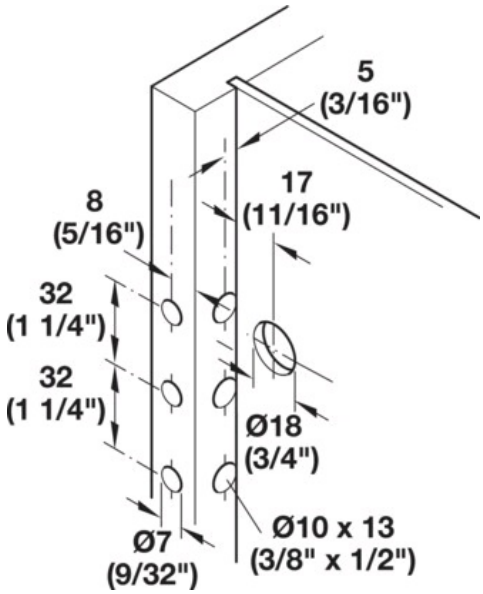
5
(3/16")
8
(5/16")
17
(11/16")
32
(1 1/4")
32
(1 1/4")
Ø18
(3/4")
Ø7
(9/32")
Ø10 x 13
(3/8" x 1/2")