Tèl : 03 87 84 43 87
https://www.batifer.com

Ferrure de suspension pour armoire

HAFELE

Page 827 du catalogue Batifer

Descriptif détaillé

Ferrure de suspension pour armoire, élément haut, à visser.
Réglage confortable des vis grâce à l'inclinaison possible du tournevis ± 15°.
Possibilité de réglage hauteur 16 mm, profondeur 14 mm, latéral 18 mm.
La capacité de charge de la ferrure de suspension est de 52 kg/pièce dans les conditions de la norme DIN EN 15939.
Matériau acier.
Finition nickelé, crochets galvanisés.

Tableau des références produits

RÉFÉRENCE	MONTAGE	RÉF. FOURNISSEUR
378382	à gauche	290.02.702
378383	à droite	290.02.703

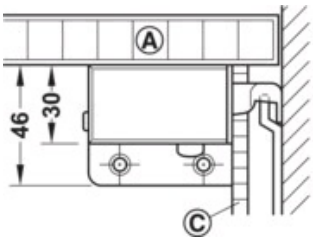

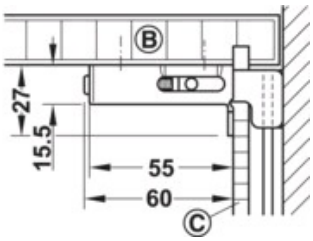

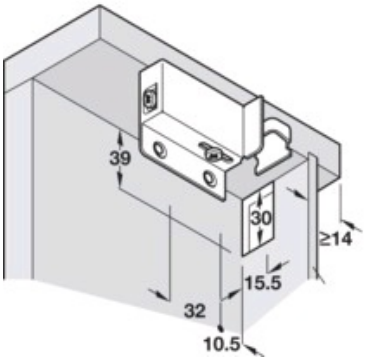
39
30
≥14
15.5
32
10.5

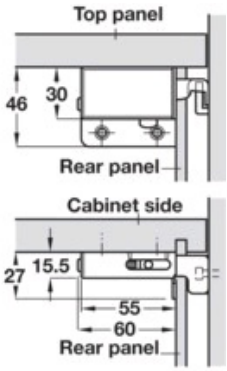
Top panel
46
30
Rear panel
Cabinet side
27
15.5
55
60
Rear panel