Tèl : 03 87 84 43 87
https://www.batifer.com

Tourniquet marseillais avec butée composite

TORBEL

Page 456 du catalogue Batifer

Descriptif détaillé

Tourniquet renforcé avec cran de maintien en position fermée évitant l'ouverture intempestive de l'arrêt.
La tige crantée permet un réglage aisé et précis de la butée.
La rondelle de propreté réglable garantit une finition soignée en façade.
Avec butée amortisseur caoutchouc pour préserver le volet.
Teinte noire.

Tableau des références produits

RÉFÉRENCE	L	L1	A	VENDU PAR
127443	130 mm	70 mm	12 à 46 mm	1
127444	200 mm	70 mm	12 à 116 mm	1

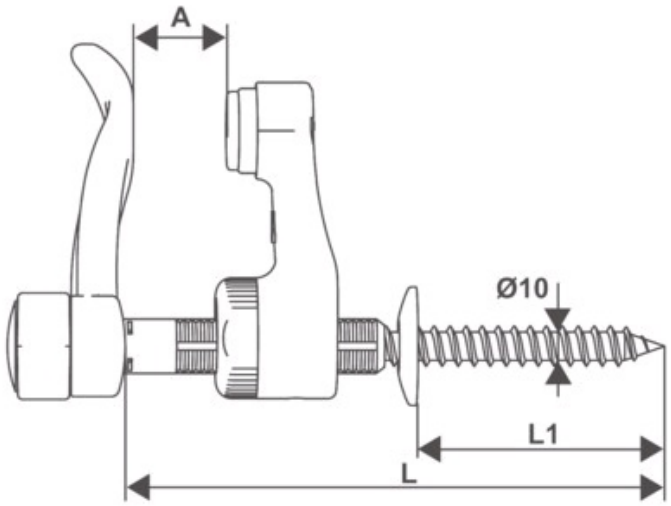
A
Ø10
L1
L