Tèl : 03 87 84 43 87
https://www.batifer.com

Arrêt de porte téléscopique 1224

KWS

Page 256 du catalogue Batifer

Descriptif détaillé

Course de 90 mm (permet de compenser d'importants faux niveaux).
Corps en aluminium.
Toute les autres pièces acier galvanisé et zingué.
Embout en caoutchouc noir.
Finition laqué argent.

Tableau des références produits
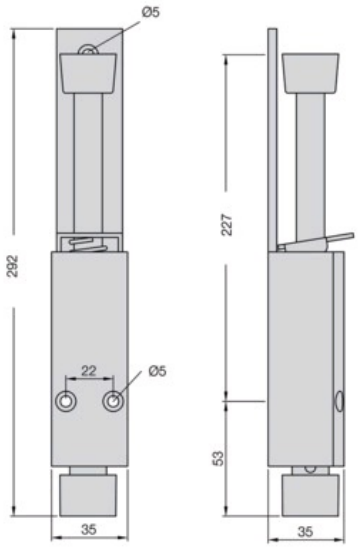
RÉFÉRENCE	VENDU PAR
289082	1