Tèl : 03 87 84 43 87
https://www.batifer.com

Joint Euro-Pare-Doigts PLUS 9090

FRANCE CALFEUTRAGE

Page 272 du catalogue Batifer

Descriptif détaillé

Pour portes avec charnières double action.
Kit composé de 2 joints et 4 profilés aluminium.
Largeur des joints:
- Intérieur: 90 mm
- Extérieur 90 mm

Longueur 1980 mm.
Montage des joints par clipsage sur les profilés supports.
Classification au feu M1.
S'applique aussi bien à l'intérieur du bâtiment qu'à l'extérieur (traitement anti UV).

Tableau des références produits
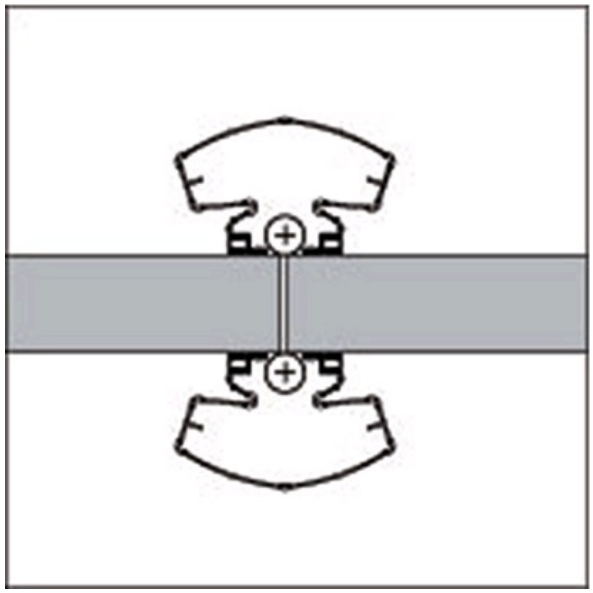
RÉFÉRENCE	COULEUR	VENDU PAR
301029	Blanc RAL9010	1
301035	Gris RAL9006	1
301030	Noir RAL9005	1