Tèl : 03 87 84 43 87
https://www.batifer.com

Tube de penderie rectangulaire Dresscode

HAFELE

Page 942 du catalogue Batifer

Descriptif détaillé

Positionnement libre dans le système de trame 32 mm
Montage facile et sans outil avec fixation invisible dans deux trous de 5 mm.
Combinable avec bandes lumineuses LED Häfele Loox.
A suspendre dans le support de tringle d'armoire rectangle à commander séparément.
Support vendu par paire, crochet à la pièce.
Aluminium et plastique à raccourcir individuellement.
Largeur de tube = largeur intérieure de caisson -26 mm.

Tableau des références produits

RÉFÉRENCE	RÉF. FOURNISSEUR	MODÈLE	LONGUEUR	FINITION	VENDU PAR
429835	801.26.501	Tube	1200 mm	Gris fonçé RAL 70	1
429836	801.26.502	Tube	2500 mm	Gris fonçé RAL 70	1
429837	801.26.701	Tube	1200 mm	Blanc RAL 9016	1
429838	801.26.702	Tube	2500 mm	Blanc RAL 9016	1
429839	801.17.520	Paire support	-	Gris fonçé RAL 70	1
429841	803.30.500	Crochet	-	Gris fonçé RAL 70	1
429840	801.17.720	Paire support	-	Blanc RAL 9016	1
429842	803.30.700	Crochet	-	Blanc RAL 9016	1

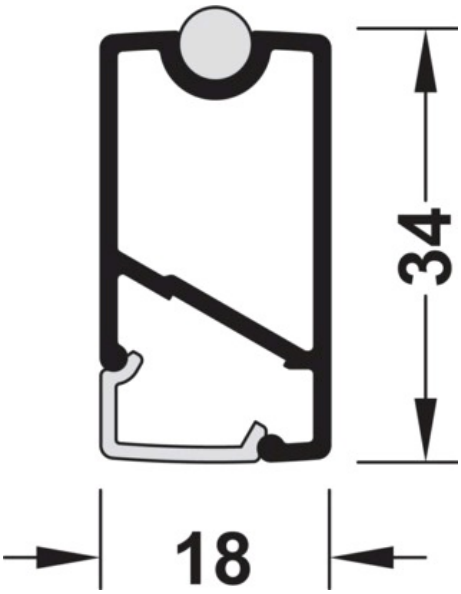
34
18

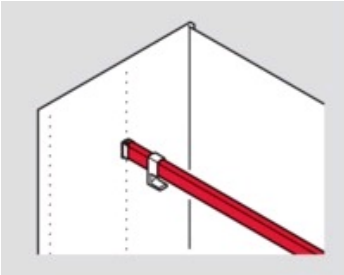

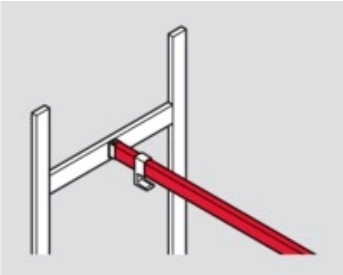

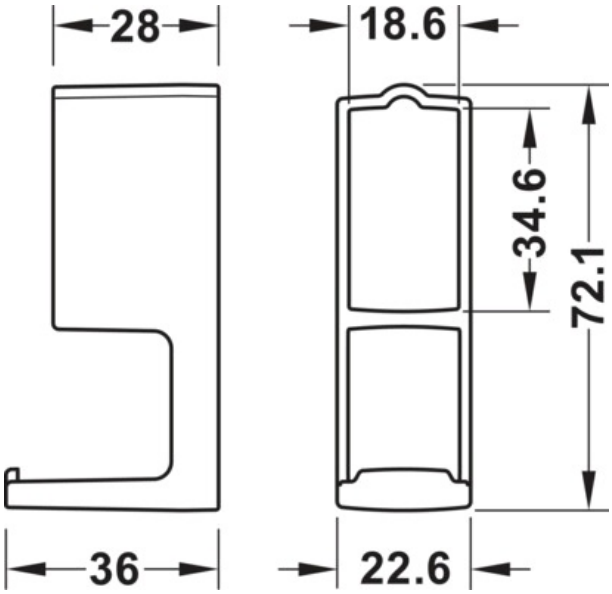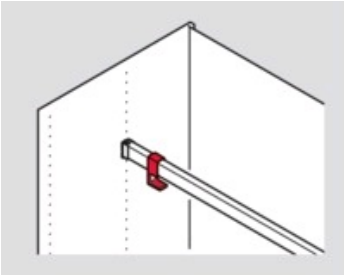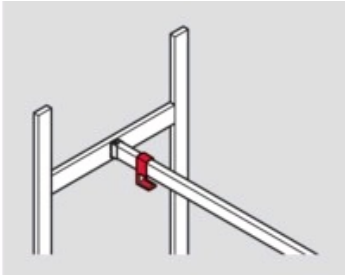
28
18.6
34.6
72.1
36
22.6