Tèl : 03 87 84 43 87
https://www.batifer.com

Set 4 supports tablette Dresscode

HAFELE

Page 942 du catalogue Batifer

Descriptif détaillé

Montage facile et sans outil avec fixation invisible dans un trou de 5 mm.
Pour tablette bois et corps de meuble en bois.

Tableau des références produits

RÉFÉRENCE	RÉF. FOURNISSEUR	VENDU PAR
429844	803.17.980	1

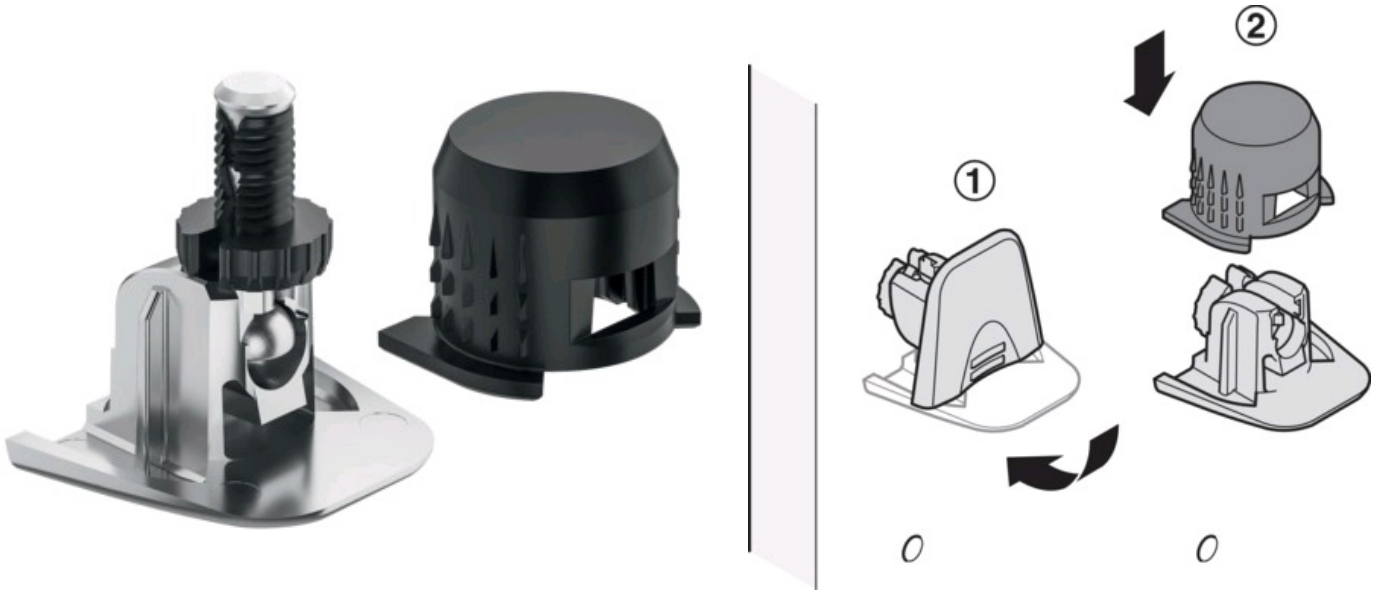

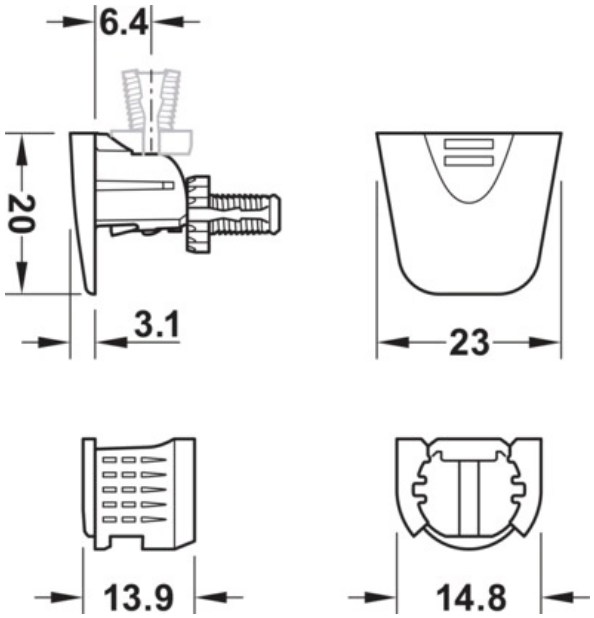
6.4
20
3.1
23
13.9
14.8

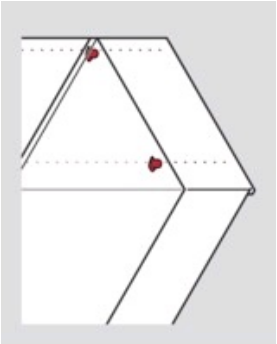

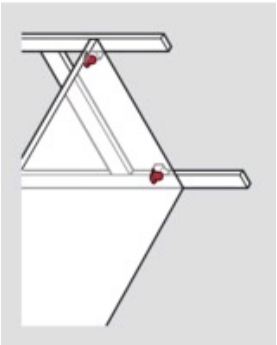

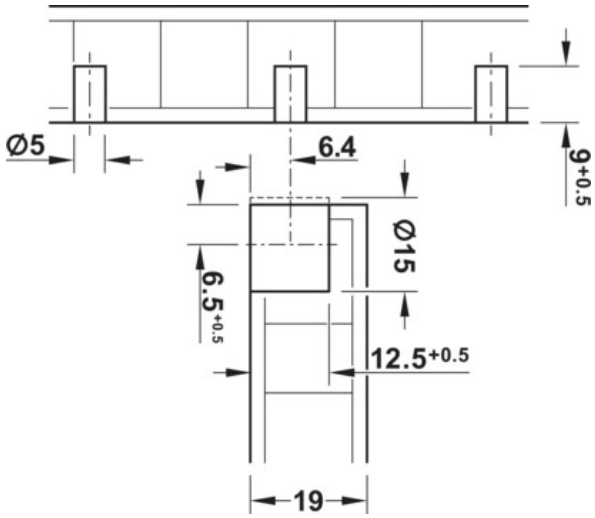
Ø5
6.4
9+0.5
Ø15
6.5+0.5
12.5+0.5
19