Tèl : 03 87 84 43 87
https://www.batifer.com

Penderie escamotable Dresscode

HAFELE

Page 941 du catalogue Batifer

Descriptif détaillé

Avec amorti vers le haut.
Montage et démontage faciles, sans outil et fixation invisible.
L’élévateur de garde-robes ouvert maintient sa position, même sans poids
Bras et tringle : acier / barre de traction : plastique revêtement en poudré.
Capacité de charge ≤10 kg
Montage par emboîtement sans outil dans le perçage de 5 mm

Tableau des références produits

RÉFÉRENCE	RÉF. FOURNISSEUR	LARGEUR INTÉRIEURE CAISSON	FINITION	VENDU PAR
429831	805.22.560	440 - 610 mm	Gris fonçé RAL 7022	1
429832	805.22.561	600 - 1000 mm	Gris fonçé RAL 7022	1
429833	805.22.760	440 - 610 mm	Blanc RAL 9016	1
429834	805.22.761	600 - 1000 mm	Blanc RAL 9016	1

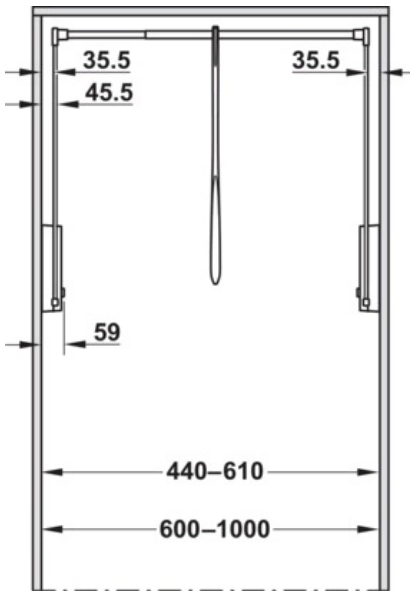
35.5
35.5
45.5
59
440–610
600–1000

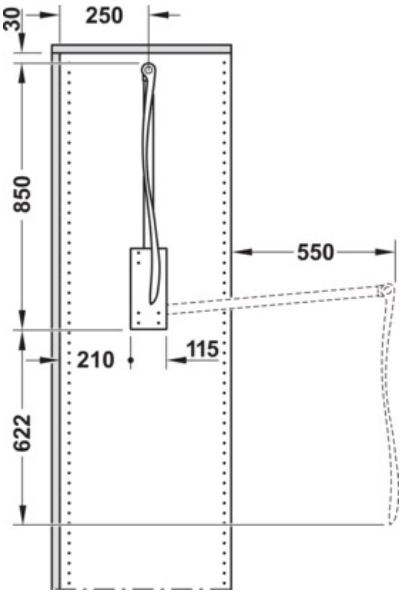
30
250
850
550
210
115
622

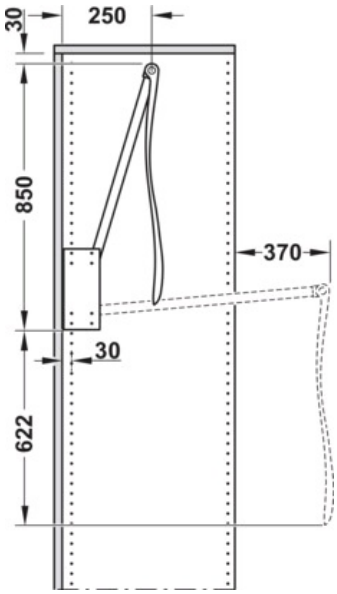
30
250
850
370
30
622

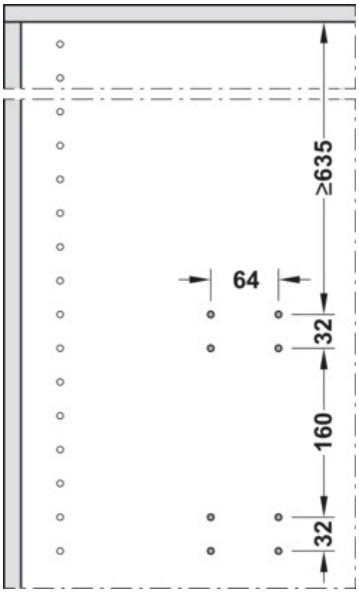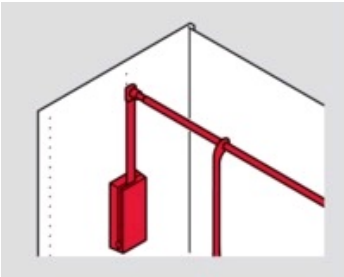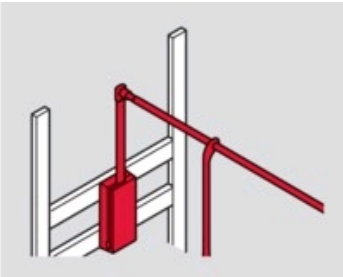
≥635
64
32
160
32