Tèl : 03 87 84 43 87
https://www.batifer.com

Cadre en aluminium Dresscode

HAFELE

Page 943 du catalogue Batifer

Descriptif détaillé

Montage simple et rapide
Construction robuste en aluminium recoupable pour des solutions individuelles sur mesure.
Les parois latérales peuvent être éclairées avec les bandes lumineuses LED Häfele Loox

Pour dressing ouvert ou ferméou solutions d’étagères individuelles.
Profondeur de système 566 mm / épaisseur 19 mm / réglage en hauteur +14 mm avec le vérin.
Montage cadre : montage par emboîtement.
Les traverses doivent être fixées en haut et en bas avec une vis à six pans creux.
Pour la stabilité, 2 fonds doivent être mis en place jusqu'à une hauteur de 1200 mm / 3 fonds au delà de cette dimension.
La patte de fixation doit impérativement être fixée au mur avec des chevilles adaptées pour respecter la norme EN 1129.

Les traverses simples ou doubles sont à commander séparément en fonction du nombre d'accessoires.

Tableau des références produits

RÉFÉRENCE	RÉF. FOURNISSEUR	HAUTEUR	FINITION	VENDU PAR
429847	806.33.501	2325 mm	Gris foncé RAL 7022	1
429848	806.33.502	2965 mm	Gris foncé RAL 7022	1
429849	806.33.701	2325 mm	Blanc RAL 9016	1
429850	806.33.702	2965 mm	Blanc RAL 9016	1

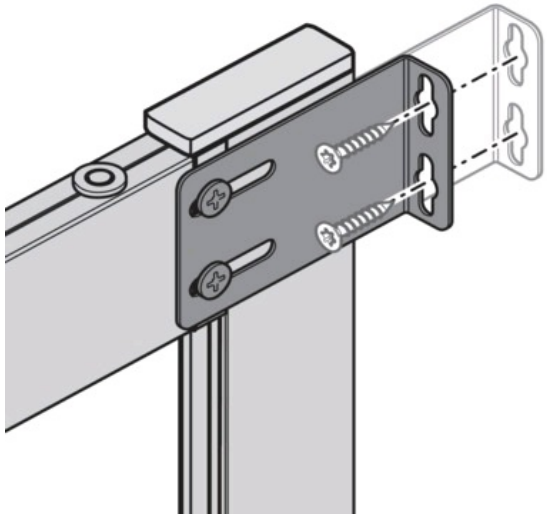

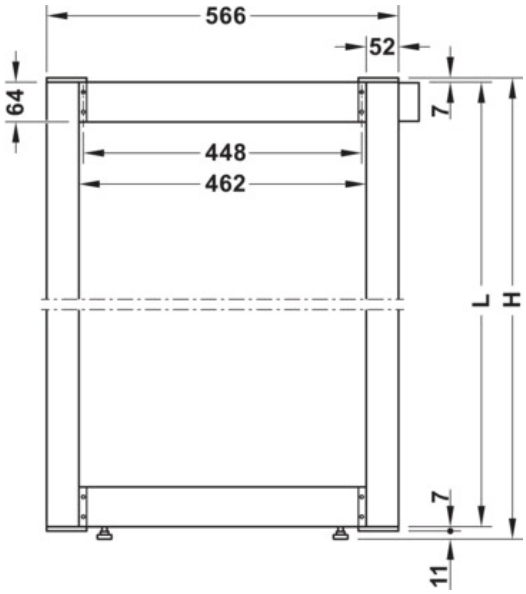
566
52
64
7
448
462
L
H
7
11

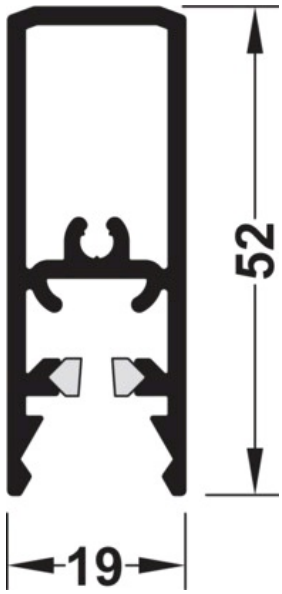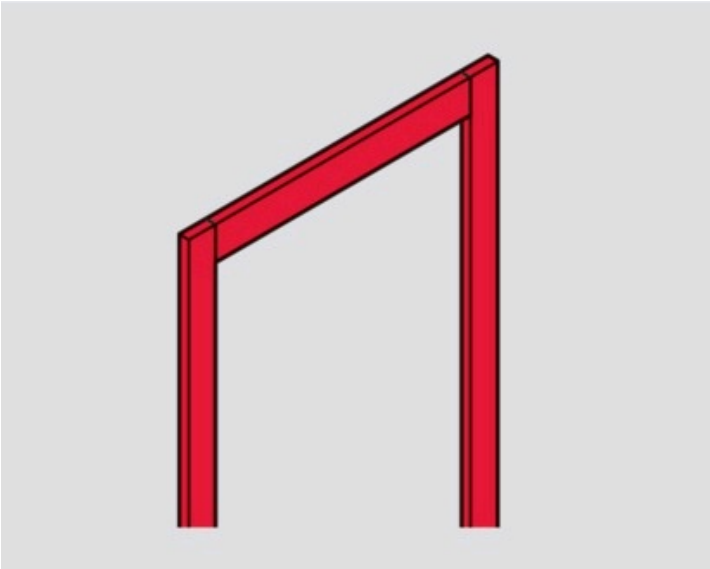
52
19