Tèl : 03 87 84 43 87
https://www.batifer.com

Range couteaux ORGA-LINE

BLUM

Page 787 du catalogue Batifer

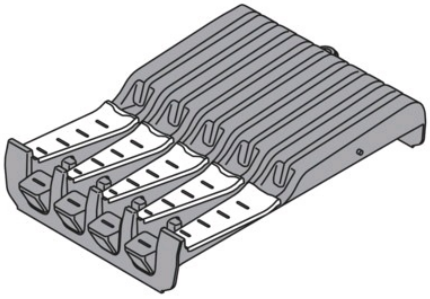

Descriptif détaillé

Pour le rangement de 9 couteaux en toute sécurité dans le tiroir.
Pour 4 grands couteaux et 5 petits.
Facile à ranger dans votre tiroir ou à poser sur le plan de travail grâce à une fixation sur le fond.
Lavable au lave vaisselle jusqu'à 65°.
Livré avec cale couteau.
Plastique gris RAL 7037 et inox.

Tableau des références produits
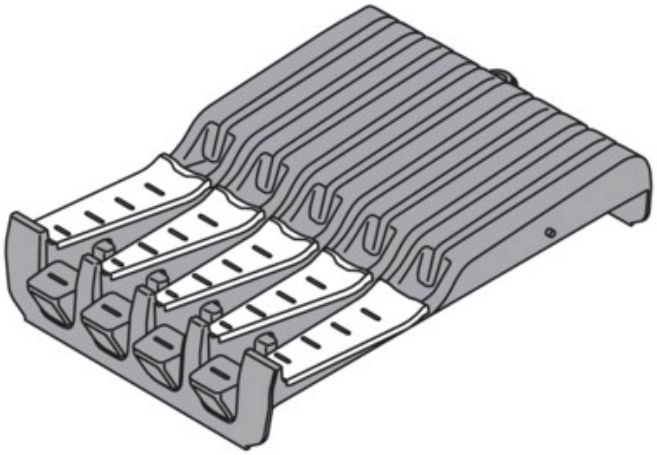
RÉFÉRENCE	RÉF. FOURNISSEUR	VENDU PAR
304049	ZSZ.02M0	1