Tèl : 03 87 84 43 87
https://www.batifer.com

Dérouleur pour film étirable ORGA-LINE

BLUM

Page 786 du catalogue Batifer

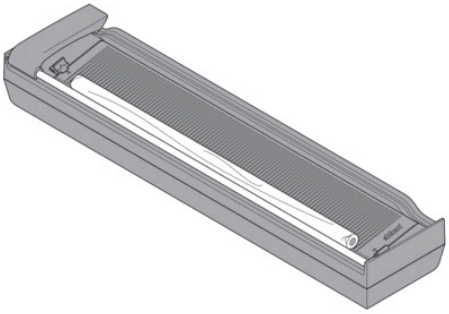

Descriptif détaillé

Facile à ranger dans votre tiroir ou à poser sur le plan de travail : découper votre film alimentaire devient un jeu d'enfant !
Axe avec support pour bien étirer et couper le film.
Amovible grâce à une fixation sur le fond.
Livré avec un rouleau de film.
Plastique gris RAL 7037, acier et aluminium.

Tableau des références produits
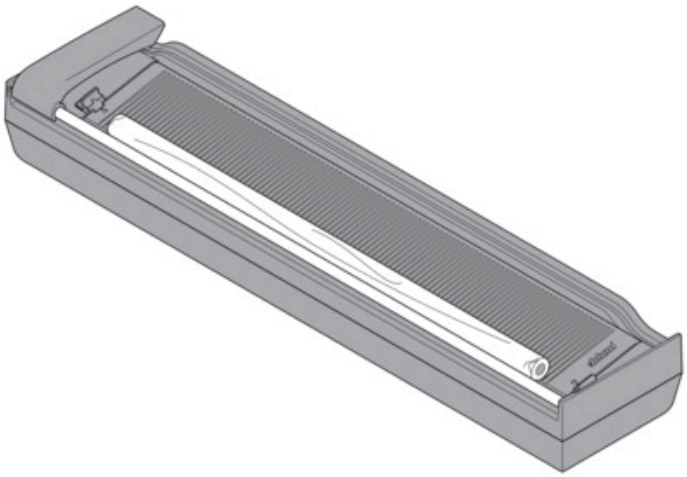
RÉFÉRENCE	RÉF. FOURNISSEUR	VENDU PAR
304047	ZSZ.01F0	1