Tèl : 03 87 84 43 87
https://www.batifer.com

Profil adaptateur AMBIA-LINE hauteur C et F

BLUM

Page 778 du catalogue Batifer

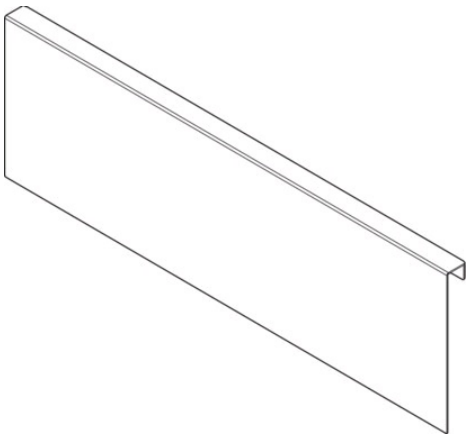

Descriptif détaillé

Permet une liaison du cadre aimanté avec le dos bois.

Tableau des références produits
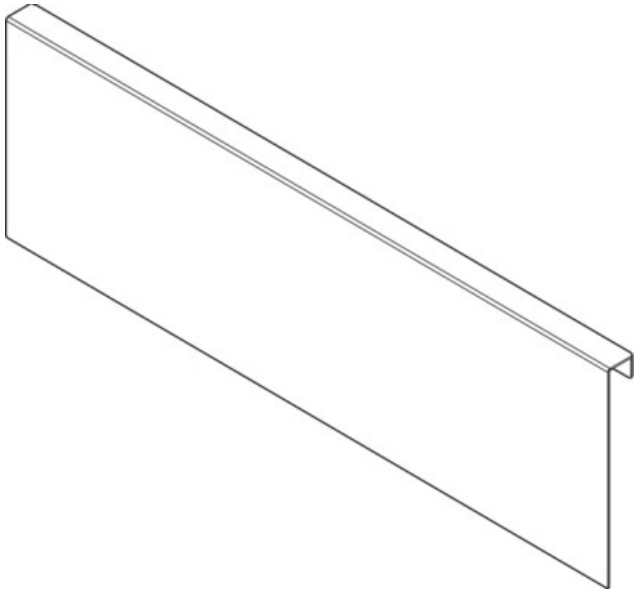
RÉFÉRENCE	COULEUR	TYPE	LARGEUR	VENDU PAR
317818	Noir terra	Hauteur C	218 mm	1
317816	Gris orion	Hauteur C	218 mm	1
317817	Blanc soie	Hauteur C	218 mm	1
317819	Gris orion	Hauteur F	242 mm	1
317821	Noir terra	Hauteur F	242 mm	1
317820	Blanc soie	Hauteur F	242 mm	1