Tèl : 03 87 84 43 87
https://www.batifer.com

# Grille à enfoncer hauteur

HAFELE

Page 994 du catalogue Batifer

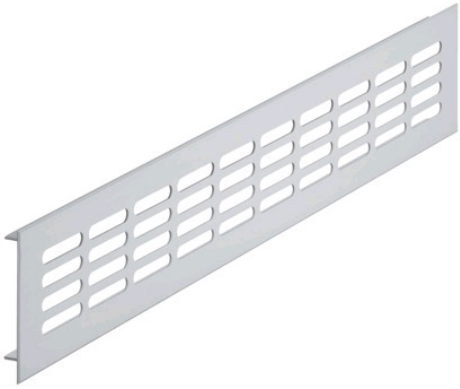

## Descriptif détaillé

Avec arêtes longitudinales à facettes, traverse continue jusqu'au bord pour longueurs 2000 mm et 3000 mm.
Montage à enfoncer.
Perforation 40 x 7,5 mm.
Matériau : aluminium.

**Tableau des références produits**

| RÉFÉRENCE | COULEUR | HAUTEUR | LONGUEUR | RÉF. FOURNISSEUR |
|---|---|---|---|---|
| 339261 | Aspect argent | 80 mm | 250 mm | 575.20.921 |
| 339262 | Aspect argent | 80 mm | 300 mm | 575.20.922 |
| 339263 | Aspect argent | 80 mm | 400 mm | 575.20.923 |
| 339264 | Aspect argent | 80 mm | 500 mm | 575.20.924 |
| 339265 | Aspect argent | 80 mm | 1000 mm | 575.20.925 |
| 339266 | Aspect argent | 80 mm | 2000 mm | 575.20.926 |
| 339267 | Aspect argent | 80 mm | 3000 mm | 575.20.927 |
| 339268 | Aspect argent | 100 mm | 250 mm | 575.20.931 |
| 339269 | Aspect argent | 100 mm | 300 mm | 575.20.932 |
| 339270 | Aspect argent | 100 mm | 400 mm | 575.20.933 |
| 339271 | Aspect argent | 100 mm | 500 mm | 575.20.934 |
| 339272 | Aspect argent | 100 mm | 1000 mm | 575.20.935 |
| 339273 | Aspect argent | 100 mm | 2000 mm | 575.20.936 |
| 339274 | Aspect argent | 100 mm | 3000 mm | 575.20.937 |

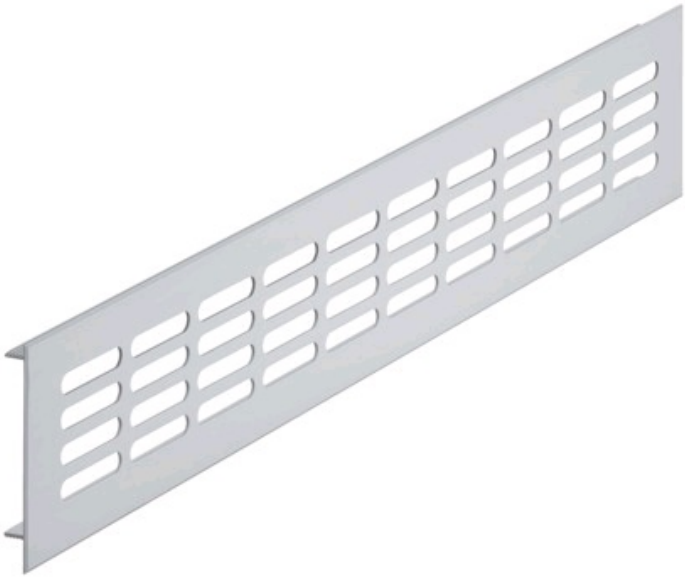

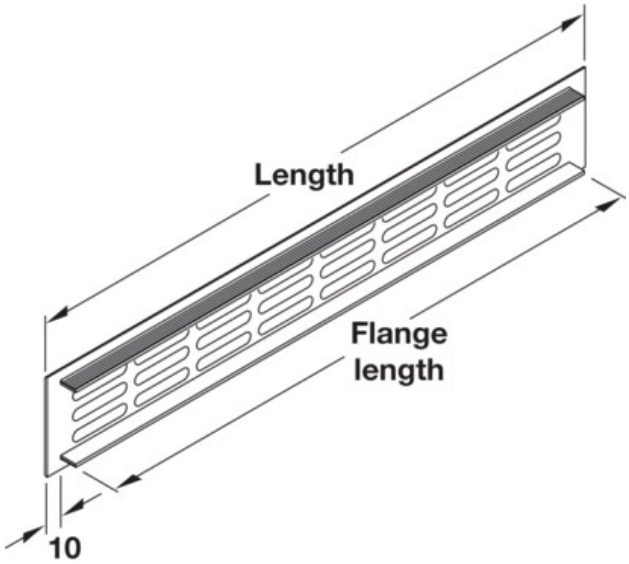
Length
Flange
length
10

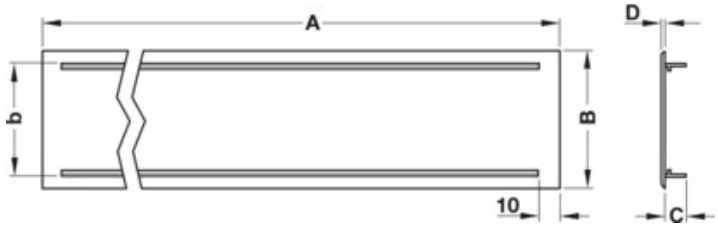
A
b
B
10
D
C