Tèl : 03 87 84 43 87
https://www.batifer.com

Set entraîneur TIP-ON BLUMOTION pour TANDEMBOX

BLUM

Page 785 du catalogue Batifer

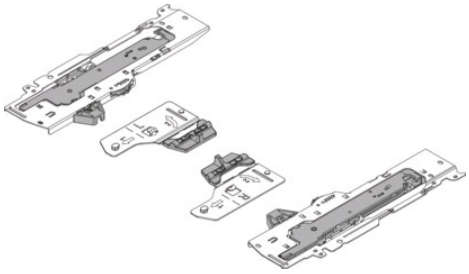

Descriptif détaillé

Il permet l'ouverture et la fermeture de la coulisse TIP-ON BLUMOTION.
A commander en fonction de la longueur de la coulisse et du poids total du tiroir. (poids du tiroir + chargement).
Set composé de :
1 unité TIP-ON BLUMOTION gauche/droite.
1 entraîneur TIP-ON BLUMOTION gauche/droite.

Tableau des références produits
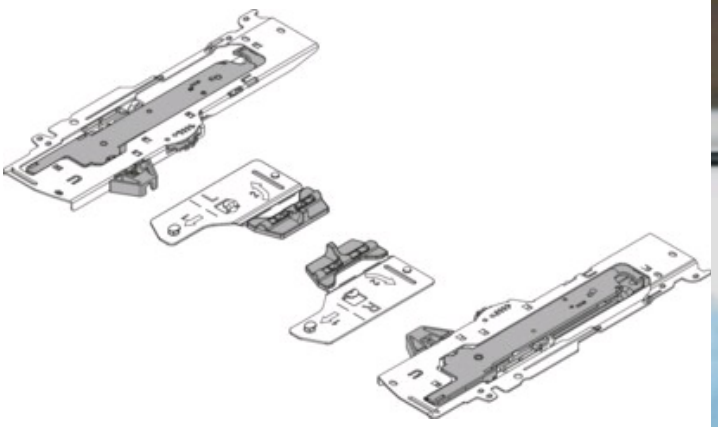
RÉFÉRENCE	RÉF. FOURNISSEUR	PROFONDEUR TIROIR	POIDS	VENDU PAR
366431	T60B3030	270 - 300 mm	10 kg	1
366432	T60B3130	270 - 300 mm	20 kg	1
366433	T60B3330	350 - 650 mm	20 kg	1
366434	T60B3530	350 - 650 mm	40 kg	1
366435	T60B3560	350 - 650 mm	65 kg	1