Tèl : 03 87 84 43 87
https://www.batifer.com

# Guide de tringle à enfoncer

HAFELE

Page 878 du catalogue Batifer

## Descriptif détaillé

Pour tringles profilées.
Matériau : alliage zingué.
Finition : nickelé.
Exécution : avec guide en plastique.
Montage : à enfoncer.

### Tableau des références produits
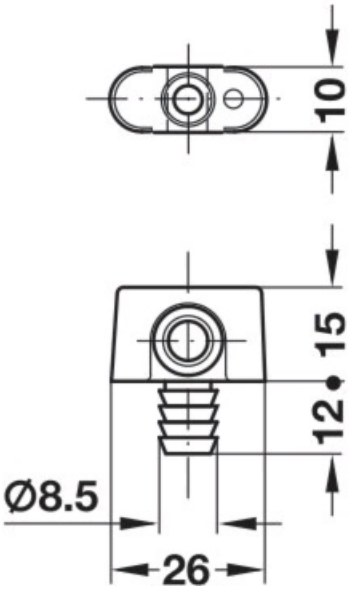
| RÉFÉRENCE | RÉF. FOURNISSEUR | DIAMÈTRE | VENDU PAR |
|---|---|---|---|
| 337789 | 239.76.761 | 6 mm | 1 |
| 337790 | 239.76.781 | 8 mm | 1 |