Tèl : 03 87 84 43 87
https://www.batifer.com

Alimentation SERVO-DRIVE 72 watts

BLUM

Page 733 du catalogue Batifer

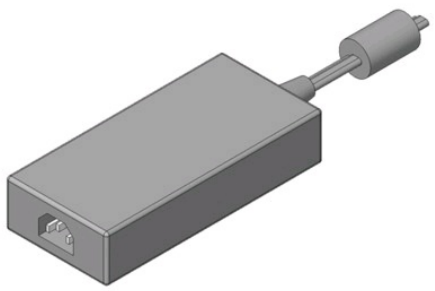

Descriptif détaillé

Câble de sortie longueur 2 mètres.
Puissance 72 watts, tension 24 volts.
Protection IP40.
Livrée avec notices de montage et d'utilisation.

Transfo seul liivré avec câble de sortie longueur 2 mètres.

Kit complet comprenant:
1 transformateur avec câble de 2 mètres
1 câble d'alimentation secteur
1 câble de distribution 8 mètres, recoupable
2 protections de fin de câble
1 noeud de connection

Tableau des références produits
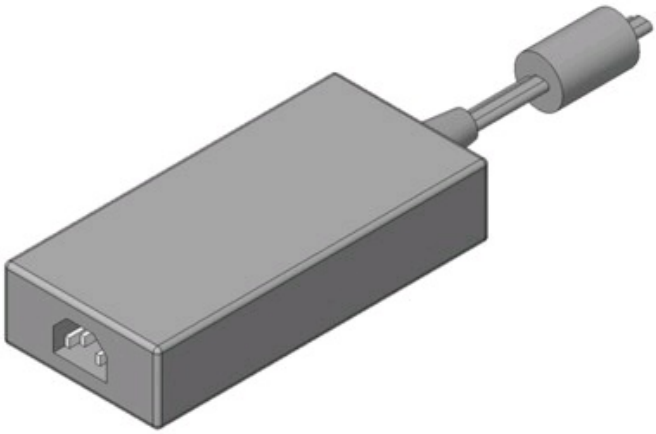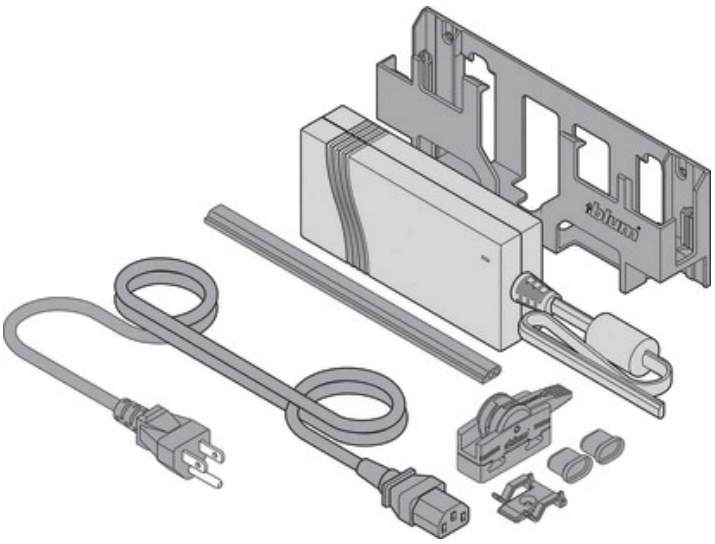
RÉFÉRENCE	RÉF. FOURNISSEUR	MODÈLE	ANCIEN CODE	VENDU PAR
248333	Z10NE04EA	Transfo seul	-	1
330393	Z10NE03EA10	Kit complet	248333	1