Tèl : 03 87 84 43 87
https://www.batifer.com

# Support standard pour T-MODE

FAAC

Page 604 du catalogue Batifer

## Descriptif détaillé

6 Trous pour vis M5.

Pour moteur force maximum 200 N.m

**Tableau des références produits**
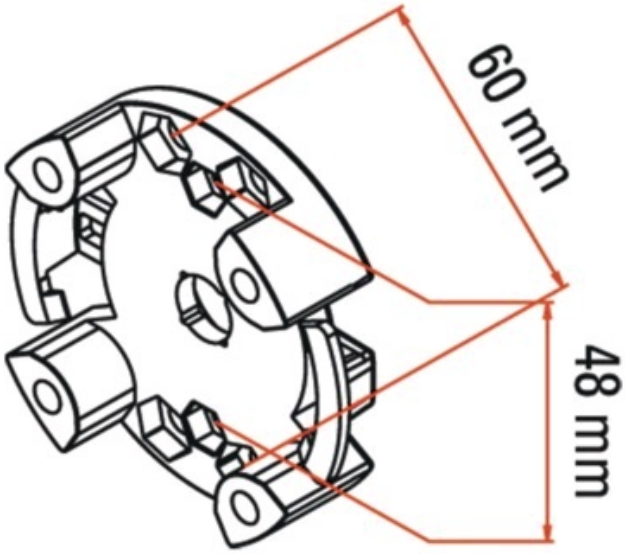
| RÉFÉRENCE | VENDU PAR |
|---|---|
| 424989 | 1 |