Tèl : 03 87 84 43 87
https://www.batifer.com

Jeu roue +couronne SOMFY pour tube ZF

EUROBAT

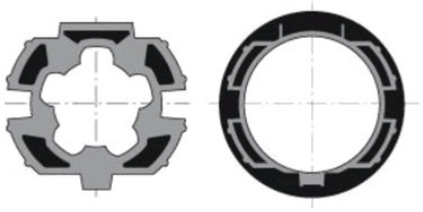

Descriptif détaillé

Support moteur et bague pour moteur SOMFY/SIMU Ø 50 mm, pour tube ZF Ø 54 mm.

Tableau des références produits
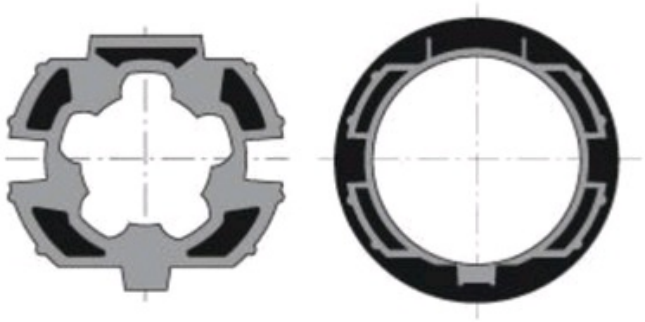
RÉFÉRENCE	VENDU PAR
440392	1