Tèl : 03 87 84 43 87
https://www.batifer.com

# Adaptateur tube octo

FAAC

Page 604 du catalogue Batifer

**Tableau des références produits**
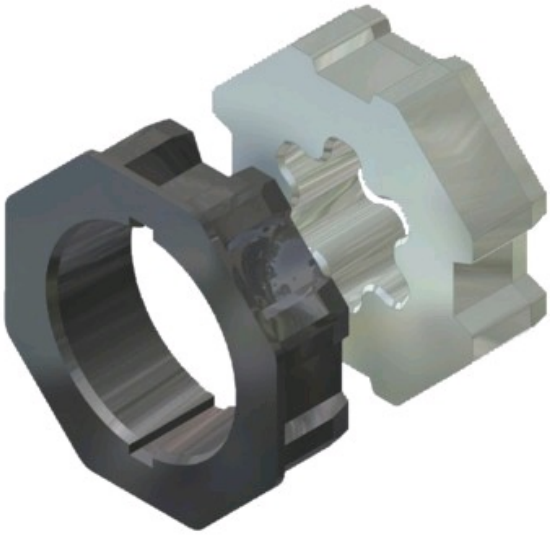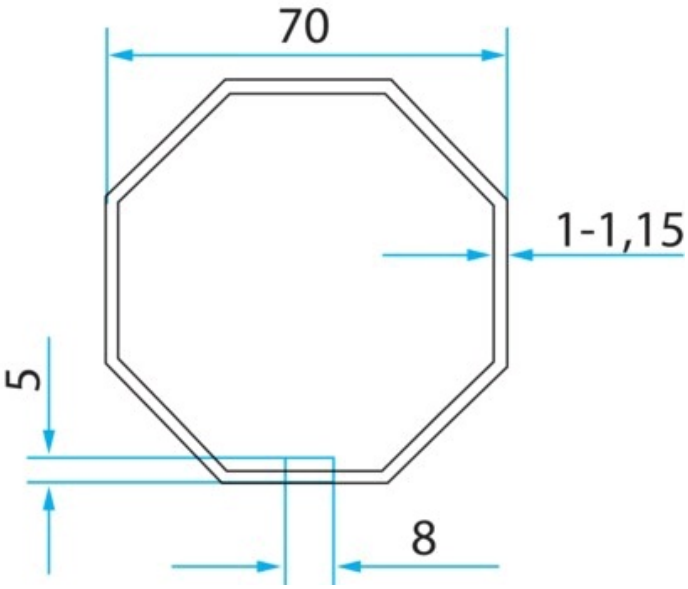
| RÉFÉRENCE | DIAMÈTRE | VENDU PAR |
|---|---|---|
| 424981 | 70 mm | 10 |
| 424979 | 52 mm | 10 |