Tèl : 03 87 84 43 87
https://www.batifer.com

Kit dépannage chariot moteur DUO

SOMMER

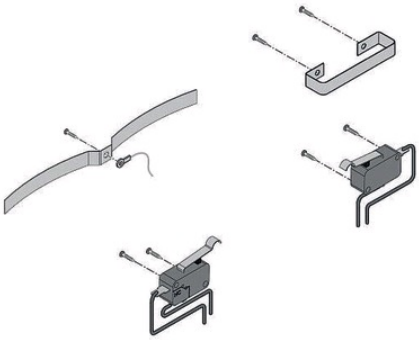

Descriptif détaillé

Ce kit de dépannage pour chariot moteur (2208V000) est un accessoire SOMMER à utiliser avec les motorisations SOMMER Duo.
Inclus lame de contact x 2 , contacteurs de fin de course x 2 (jaune / bleu) et vis de montage x 6.

Tableau des références produits
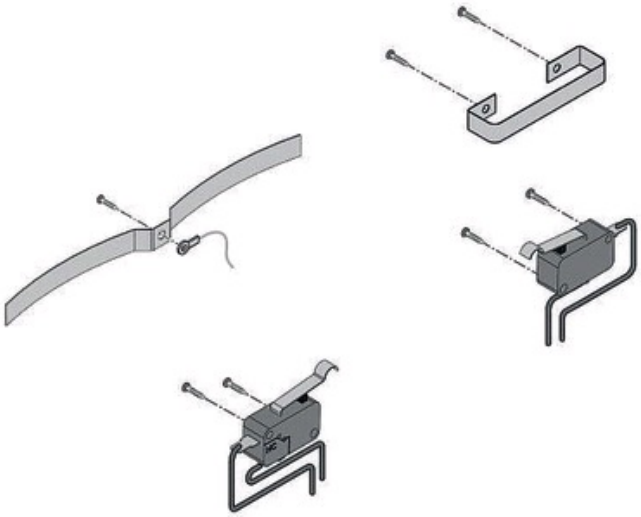
RÉFÉRENCE	VENDU PAR
372861	1