Tèl : 03 87 84 43 87
https://www.batifer.com

# Chariot moteur de rechange DUO SL et VISION

SOMMER

Page 597 du catalogue Batifer

## Descriptif détaillé

Livré seul.

**Tableau des références produits**
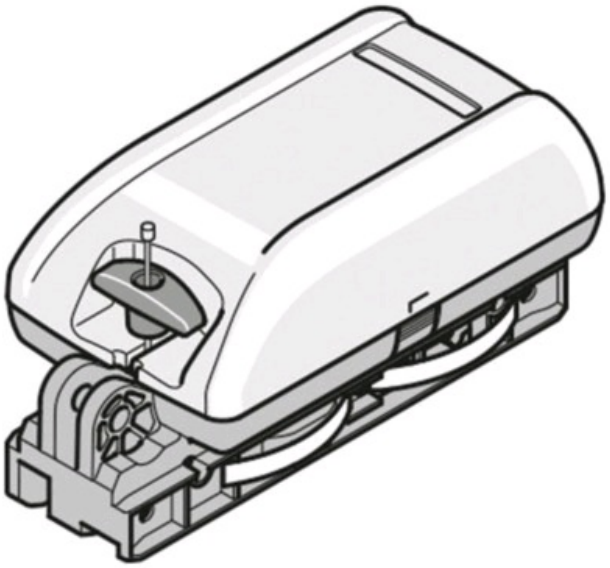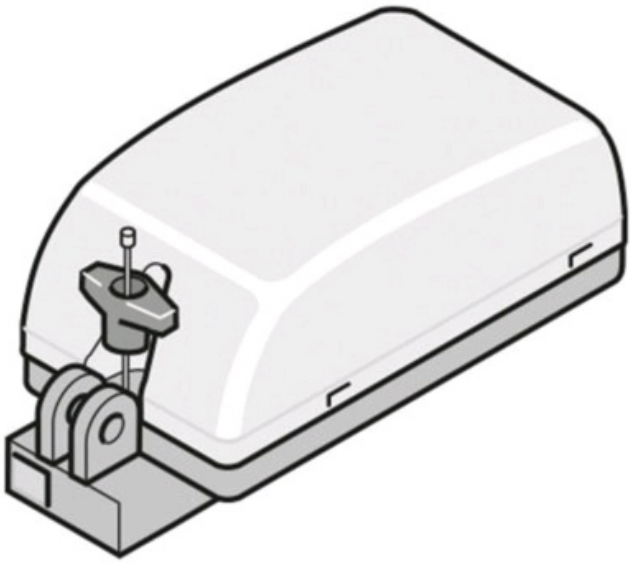
| RÉFÉRENCE | POUR TRINGLE CARRÉ DE | VENDU PAR |
|---|---|---|
| 425106 | DUO 500N et DUO 650N | 1 |
| 425108 | DUO 800N | 1 |