Tèl : 03 87 84 43 87
https://www.batifer.com

Bague à bille pour paumelle à souder

COMUNELLO

Page 248 du catalogue Batifer

Tableau des références produits

RÉFÉRENCE	DIAMÈTRE EXTÉRIEUR	DIAMÈTRE INTÉRIEUR	EPAISSEUR
384168	16 mm	9 mm	6 mm
384169	20 mm	10 mm	7,3 mm
384170	20 mm	10 mm	7,3 mm
384171	23 mm	12 mm	7,3 mm

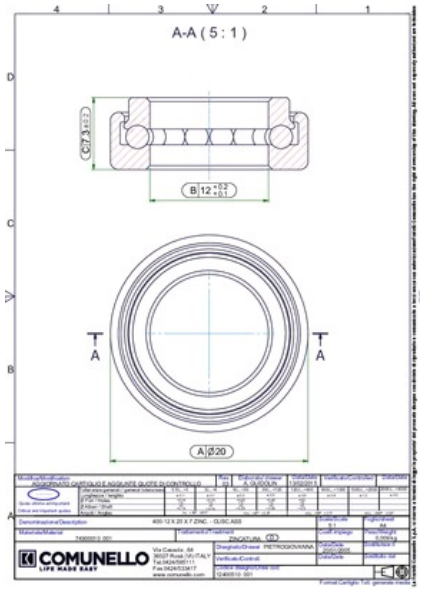
A-A (5 : 1)
C 2 ±0.1
B 12 +0.2 +0.1
A
A
A Ø20
COMUNELLO
LIFE MADE EASY