Tèl : 03 87 84 43 87
https://www.batifer.com

Carré bouchon à bascule

FSB FSB

Page 197 du catalogue Batifer

Descriptif détaillé

Demi carré pour porte percée d'un côté.

Serrage du carré sur la serrure par clé allen de 2 mm.

Tableau des références produits

RÉFÉRENCE	CARRÉ	LONGUEUR	X	VENDU PAR
296696	7 mm	60 mm	20 à 24 mm	1
296697	7 mm	70 mm	30 à 34 mm	1
291012	8 mm	60 mm	20 à 24 mm	1
291013	8 mm	70 mm	30 à 34 mm	1
291014	8 mm	80 mm	40 à 44 mm	1

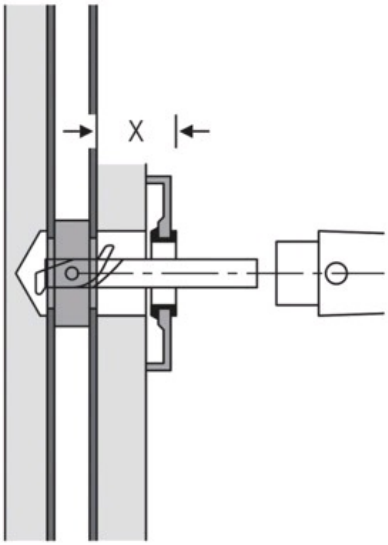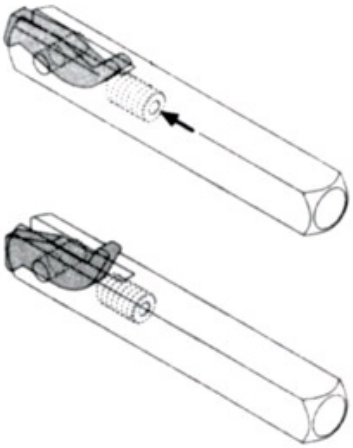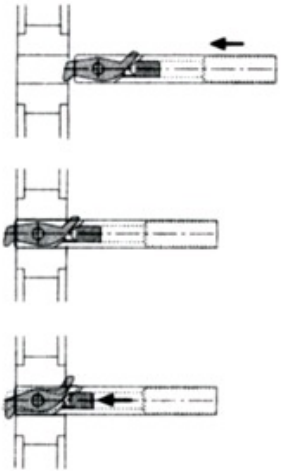
X