Tèl : 03 87 84 43 87
https://www.batifer.com

Profil LED LOOX 5 plastique à encastrer

HAFELE

Page 1051 du catalogue Batifer

Descriptif détaillé

Blanc opale, taux de transmission 70-80%.
Noir, taux de transmission environ 20%.
Puissance maxi des bandes 9,6 W/m.
Longueur 3000 mm.
Largeur intérieure 7 mm pour bande 5 mm maxi.
Largeur intérieure 10,2 mm pour bande 8 mm maxi.
Non compatible multi-blanc et RVB.

Tableau des références produits

RÉFÉRENCE	RÉF. FOURNISSEUR	FINITION	TYPE	VENDU PAR
432688	833.95.740	Blanc opale	1102	1
432689	833.95.741	Noir	1102	1
432690	833.72.898	Blanc opale	1101	1
432691	833.72.899	Noir	1108	1

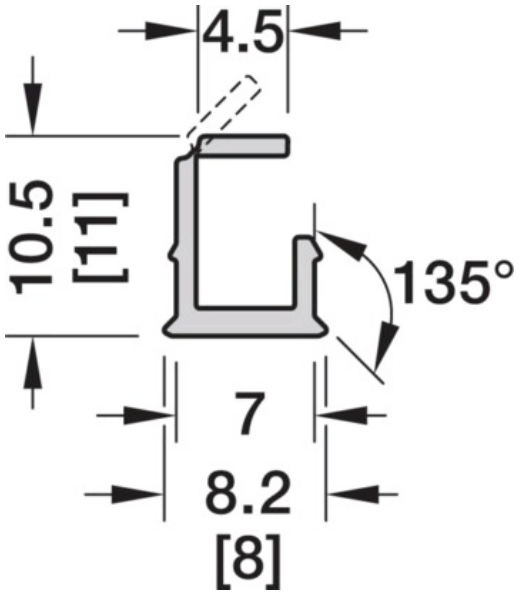
4.5
10.5
[11]
135°
7
8.2
[8]

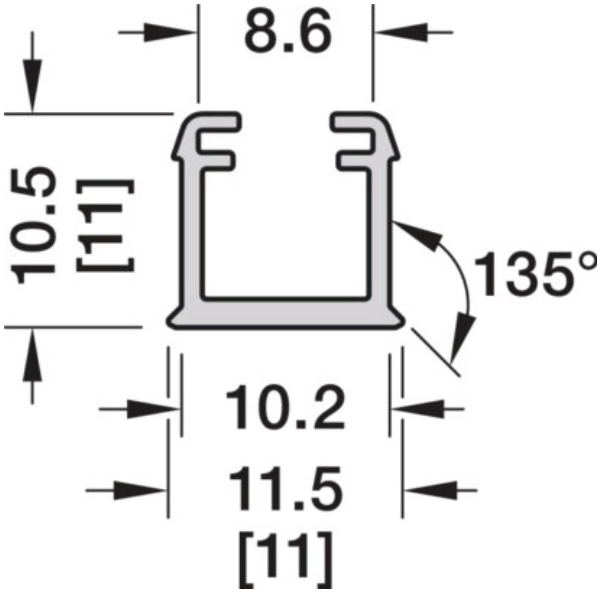
8.6
10.5
[11]
135°
10.2
11.5
[11]