Tèl : 03 87 84 43 87
https://www.batifer.com

Profil LED LOOX 5 à encastrer indirect

HAFELE

Page 1051 du catalogue Batifer

Descriptif détaillé

Aluminium avec un recouvrement diffusant blanc opale, taux de transmission 70-80%.
Il en résulte une lumière de surface homogène et d'intensité égale. La lumière paraît "douce".
Longueur 3000 mm.
Profil 1107 largeur intérieure 8 mm pour bande 5 mm maxi.
Profil 1106 largeur intérieure 11 mm pour bande 8 mm maxi avec connectique en dehors du profil.
Capuchons d'embout plastique à commander séparément.
Non compatible multi-blanc et RVB.

Tableau des références produits

RÉFÉRENCE	RÉF. FOURNISSEUR	TYPE	MODÈLE	FINITION	VENDU PAR
432653	833.95.728	Profil	1106	Argent	1
432654	833.95.729	Profil	1106	Noir	1
432655	833.95.730	Profil	1107	Argent	1
432656	833.95.731	Profil	1107	Noir	1
432657	833.95.772	Embout	1106	Argent	1
432658	833.95.773	Embout	1106	Noir	1

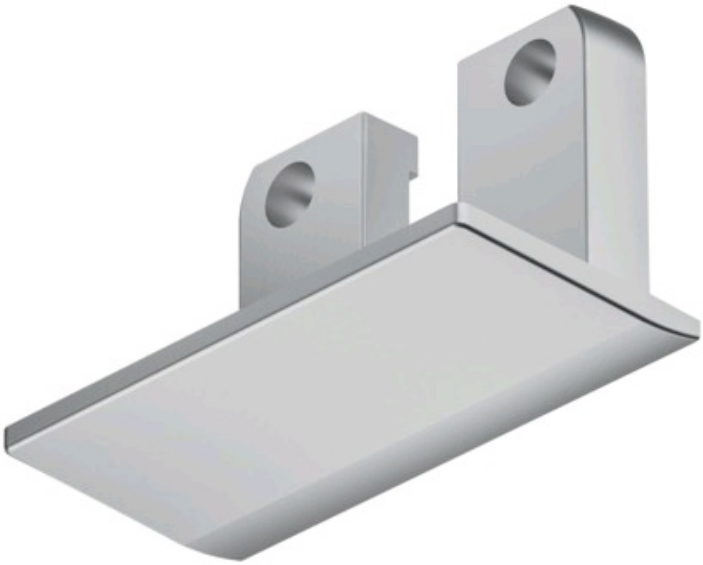

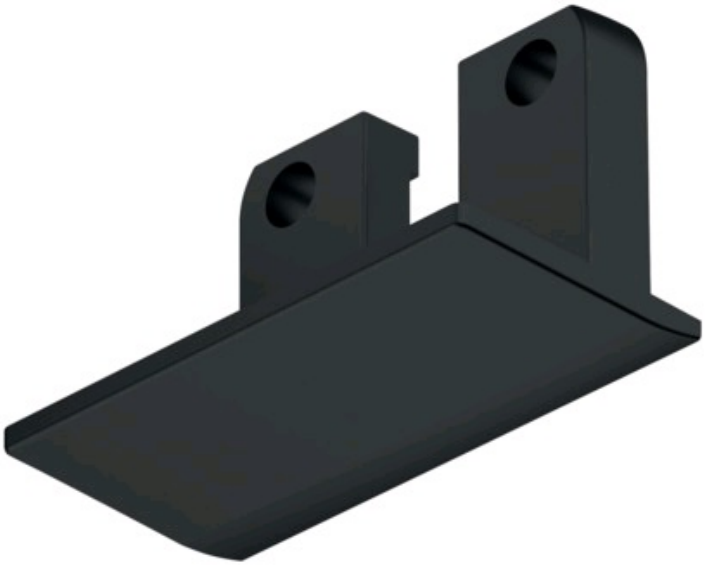

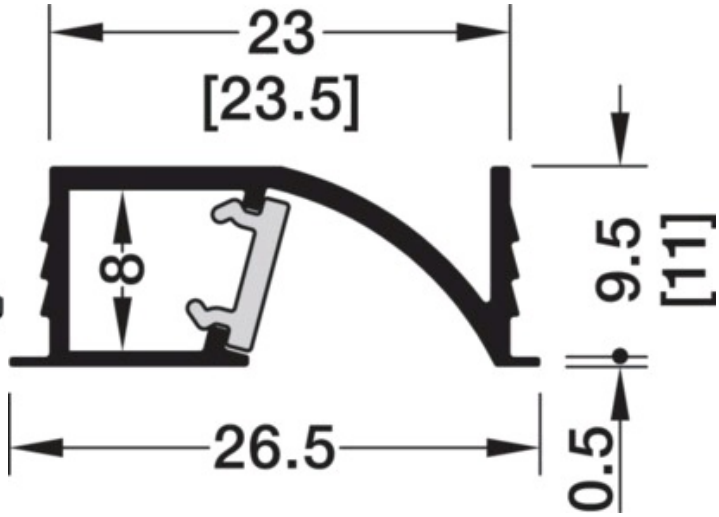
23
[23.5]
8
9.5
[11]
26.5
0.5

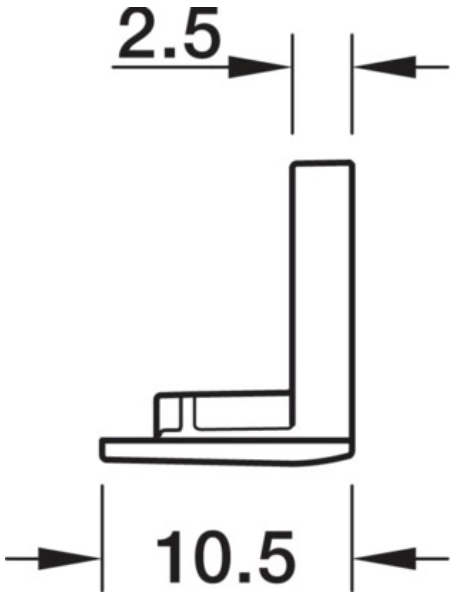
2.5
10.5

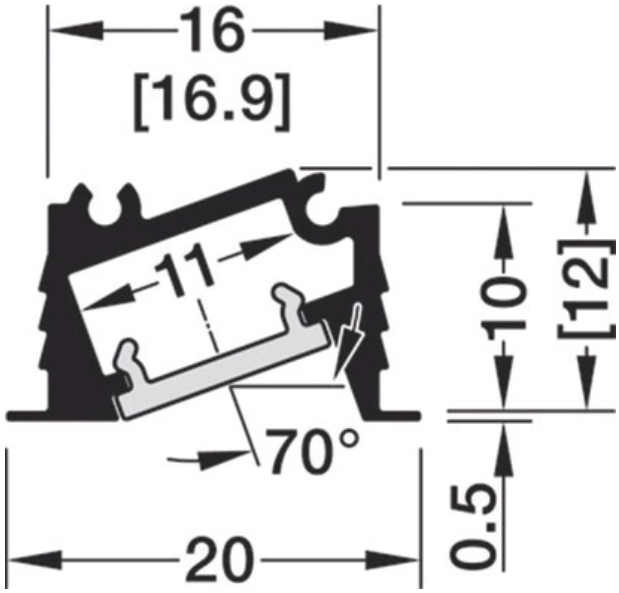
16
[16.9]
11
10
[12]
70°
0.5
20