Tèl : 03 87 84 43 87
https://www.batifer.com

Profil de montage encastré hauteur 14 mm

HAFELE

Page 1052 du catalogue Batifer

Descriptif détaillé

Finition: aluminium, aspect argent anodisé.
Recouvrement laiteux : le matériau est teinté. Il en résulte une lumière de surface homogène et d'intensité égale. La lumière paraît "douce".
OU recouvrement mat: la lumière paraît "satinée blanche" et offre un rendu noble et de haute qualité.
Application : pour montage encastré.
Pour bandes LED 2029, 2037, 2043, 2045, 3013, 3015 et 3028 pour recouvrement mat.
Pour bandes LED 2043 et 3013 pour recouvrement laiteux.

Tableau des références produits

RÉFÉRENCE	RÉF. FOURNISSEUR	DIMENSIONS	RECOUVREMENT	VENDU PAR
366686	833.72.846	2500 x 18 x 13 mm	Laiteux	1
366687	833.72.847	2500 x 18 x 13 mm	Mat	1

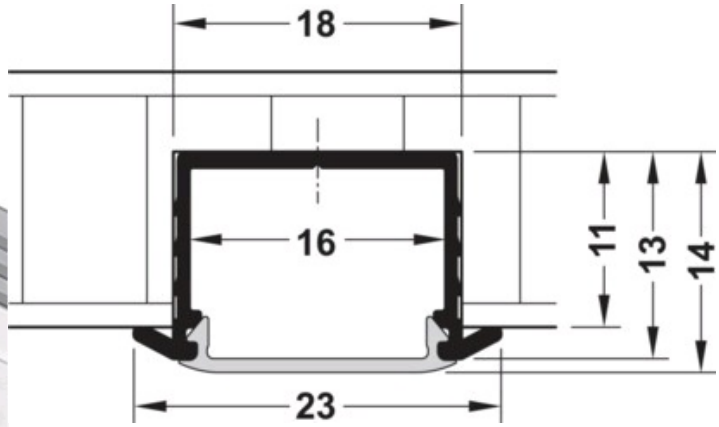
18
16
11
13
14
23