Dimensions d'installation

Prof. d'installation intérieure 560 mm

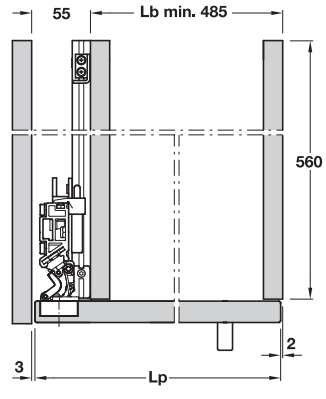

Prof. d'installation intérieure 665 mm

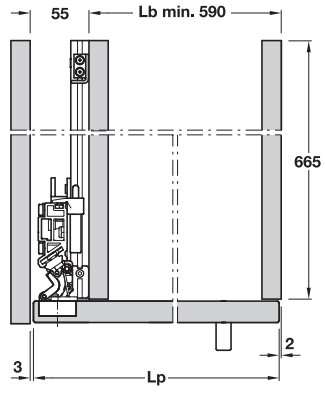

Vue du dessus de la porte fermée

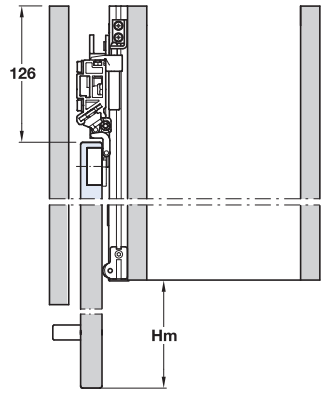

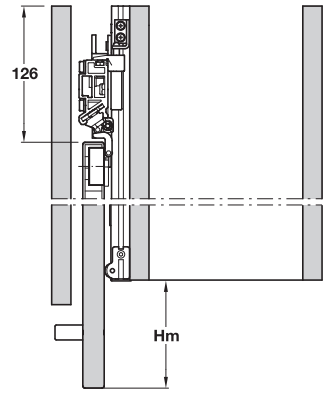

Vue du dessus de la porte ouverte

Largeur de meuble = Lb

Largeur de vantail = Lp = Lb + 50

Recouvrement de porte = Hm = Lp - 560 (665) + 126

Schéma de perçage

Hauteur de porte 1990 - 2200 mm

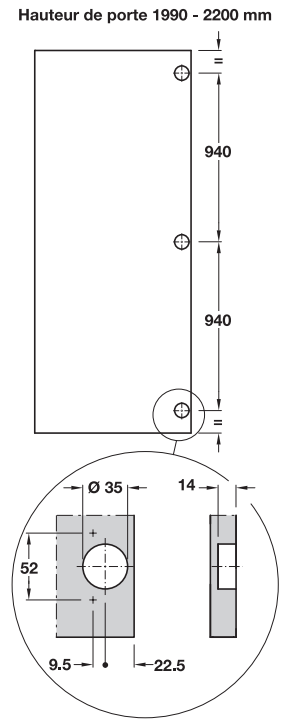
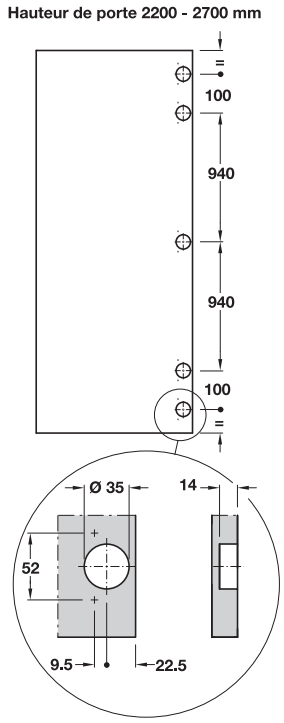
Hauteur de porte 2200 - 2700 mm