Profils et Accessoires de portes de placard

Pivotantes 19 mm

Présentation

Hauteur maxi: 2600mm Largeur mini/maxi: 500-1100mm
Remplissages: – Mélaminé: 19mm
– Mélaminé + (miroir ou verre): 15+4mm
Finitions profils : aluminium anodisé, laqué, poli ou enrobé .
Rail haut et bas équipés d'inserts recevant les pivots.
Platines pivots permettant le réglage en hauteur.
Butée magnétiques assurant le maintien en fermeture.
Poignée de manoeuvre.

Coupe verticale d'une installation

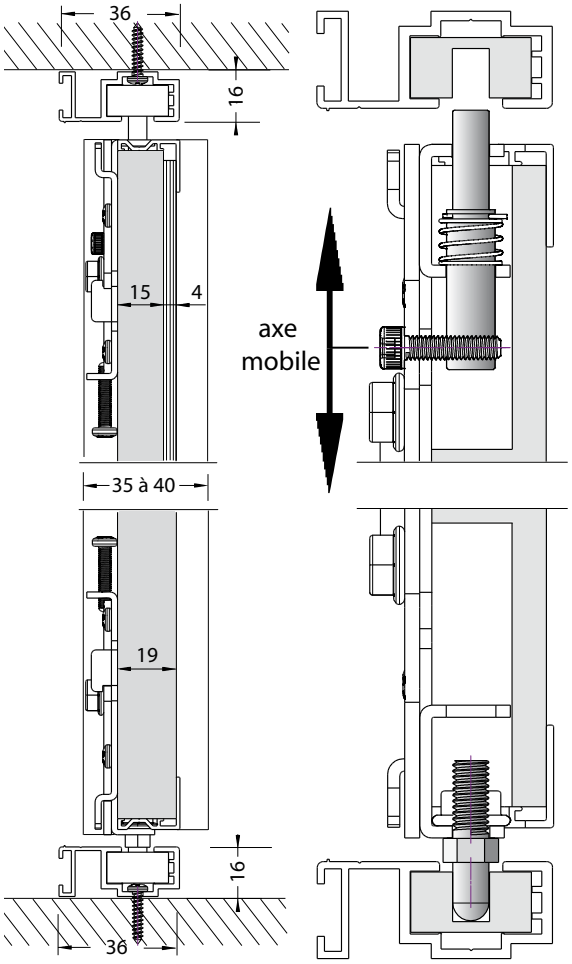

Composants principaux

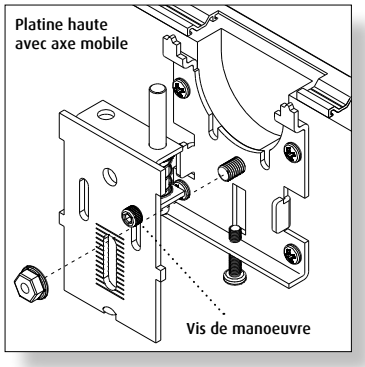

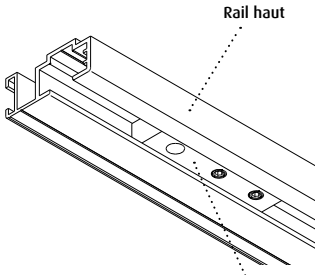

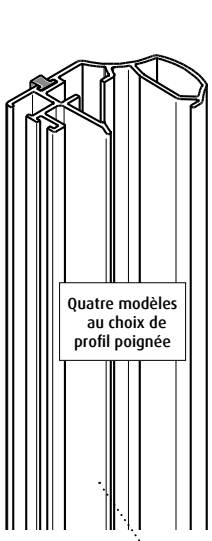

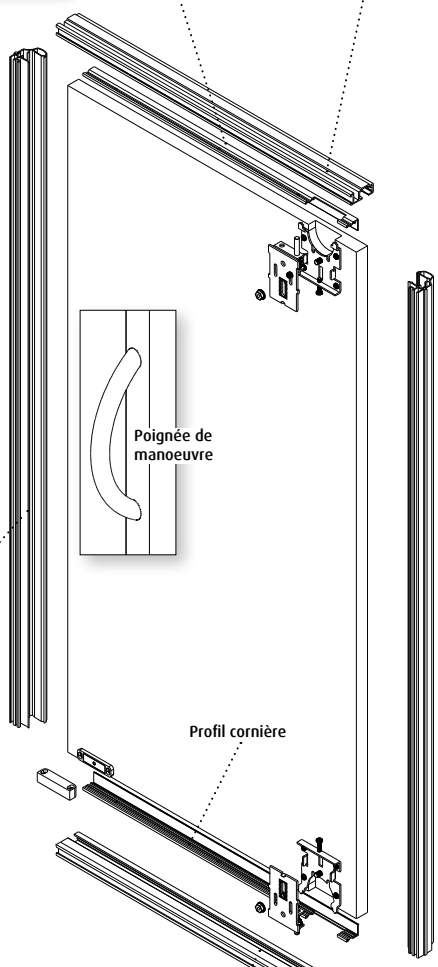

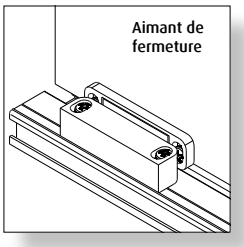

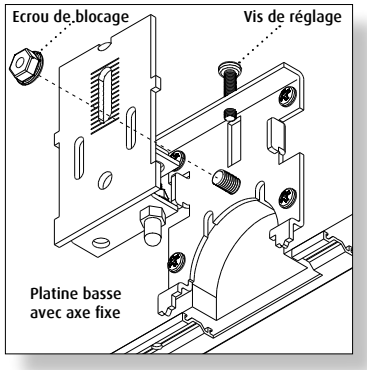

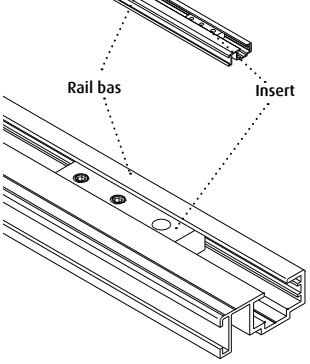

SEED GAMMISTE

Profils et Accessoires de portes de placard

Pivotantes 19 mm

Fiche de débits (sans traverses)

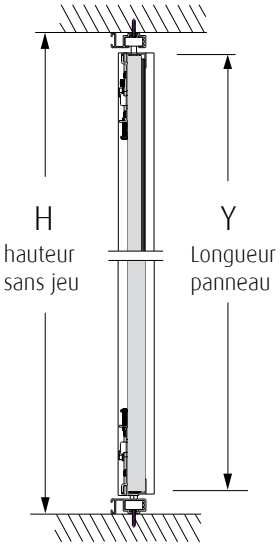

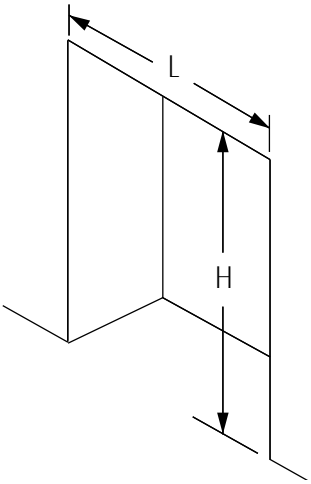

Hauteur H = **Largeur L =**

	RESULTAT	Quantité
A) Débit panneau (Ep = 15 ou 19mm)		
· Y (Longueur du panneau) = H-49mm.....		
· X (Largeur du panneau)		
Classic		
1 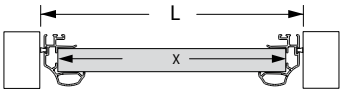 X = L -28		
2 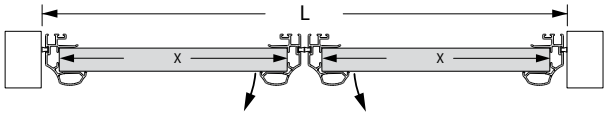 X = $\frac{L - 52}{2}$		
Confort		
3 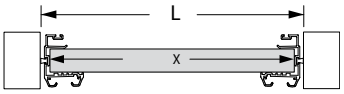 X = L-16		
4 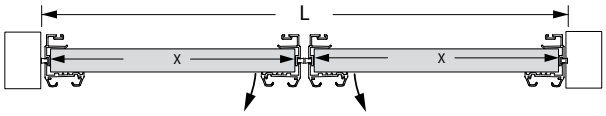 X = $\frac{L - 35}{2}$		
B) Débit Aluminium		
· Rail haut = L (Longueur façade).....		
· Rail bas = L (Longueur façade).....		
· Poignée = Y + 8 mm.....		
· Cornière haute et basse (CLASSIC) = X - 35 mm.....		
· Cornière haute et basse (CONFORT) = X - 44 mm.....		
C) Débit miroir		
· Longueur = Y-4 mm.....		
· Largeur = X-18 mm.....		

Profils et Accessoires de portes de placard

Pivotantes 19 mm

Usinage et perçages

Usinage pour pivots

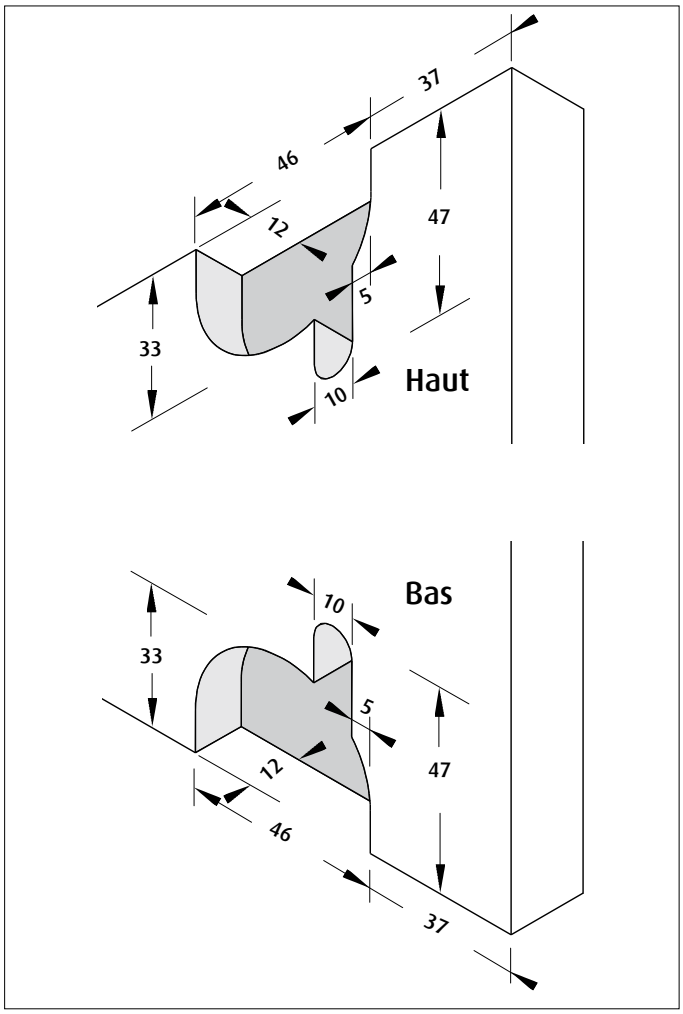

Fixation des platines panneau

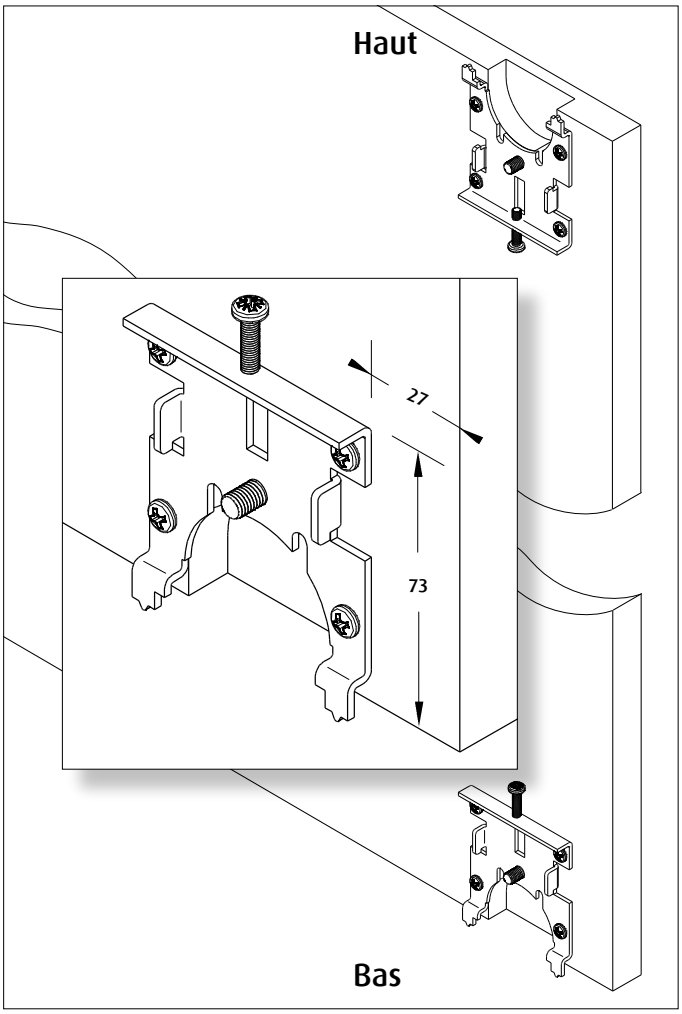

Perçages des rails et cornières

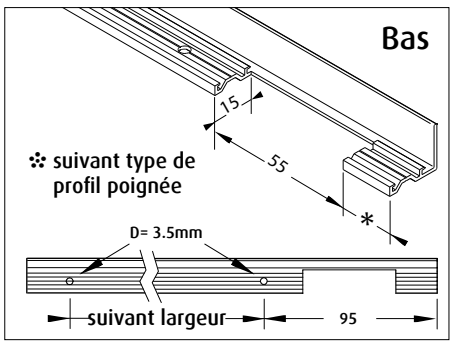

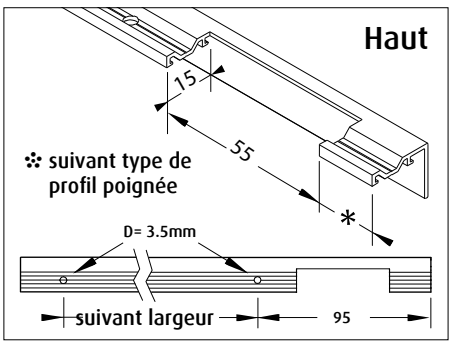

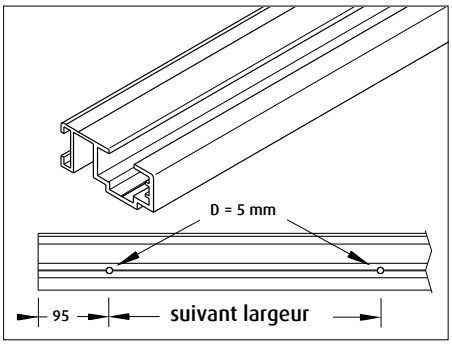

Détails de positionnements des profils et accessoires

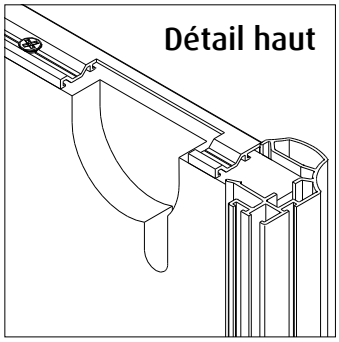

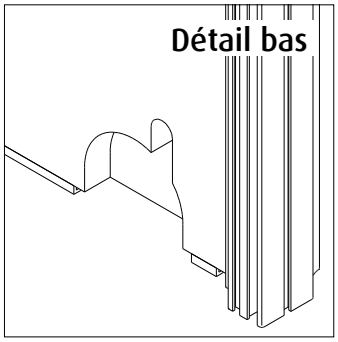

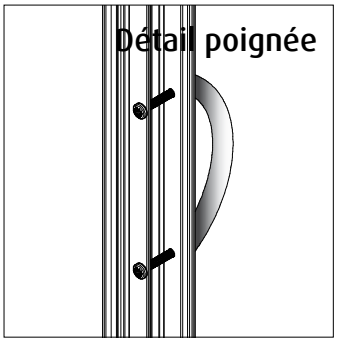

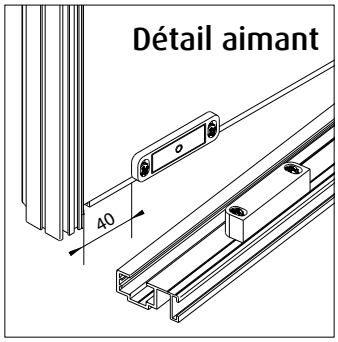

Profils et Accessoires de portes de placard

Pivotantes 19 mm

Préparation des panneaux

Collage d'un miroir ou verre laqué

1 Nettoyage du panneau et mise en place de l'adhésif spécial

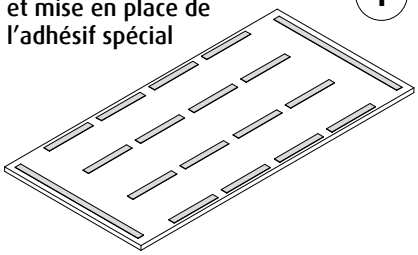

2 Mise en place des baguettes entre l'adhésif

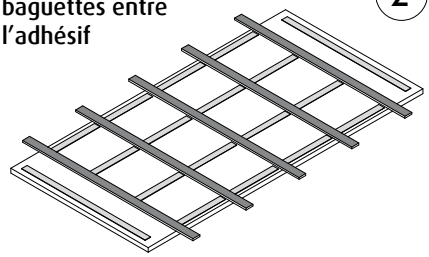

3 Nettoyage et mise en place du miroir sur les baguettes

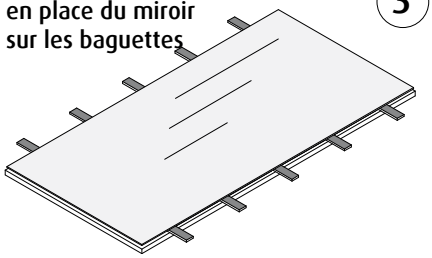

4 Retrait des baguettes et collage du miroir

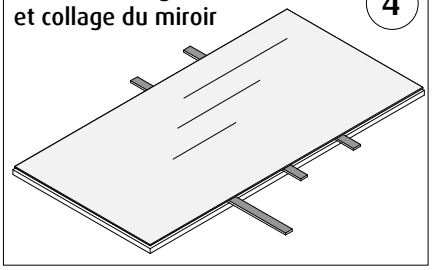

5 Achèvement du collage miroir en pressant en surface

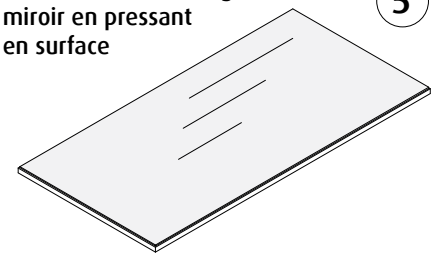

Retrait périphérique du verre par rapport aux bord du panneau
+ ajout d'une baguette
(Ep= 4 mm)
côté poignée de tirage.

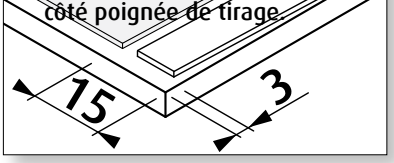

Collage d'un revêtement décoratif

1 Nettoyage du panneau puis mise en place du revêtement décoratif

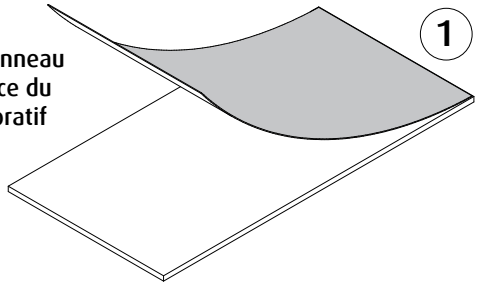

2 Affleurage du revêtement par rapport au bord du panneau

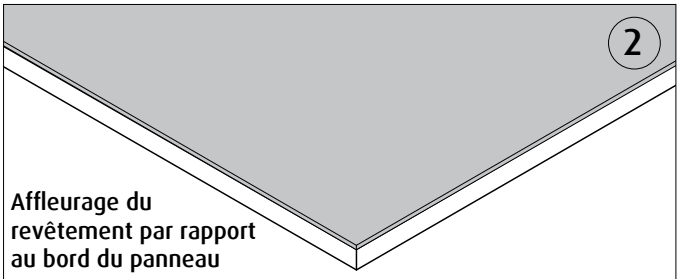

3 Achèvement du collage en pressant en surface

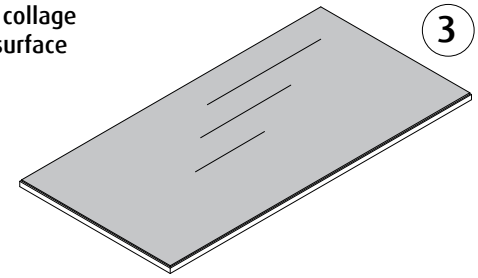

4 Retrait du film protecteur du revêtement décoratif

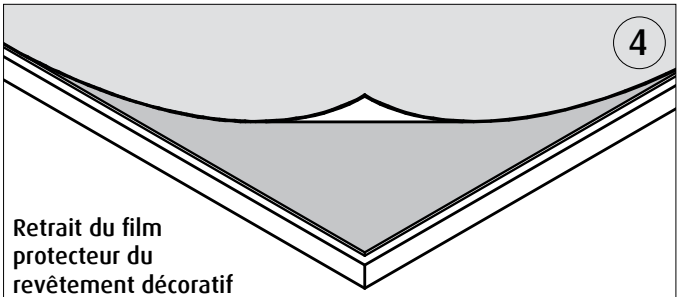

Profils et Accessoires de portes de placard

Pivotantes 19 mm

Profils et accessoires

Rail haut et bas		L	Code	Finitions
	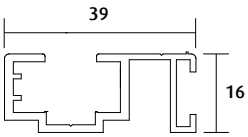	5.14 m	RPIV	**Anodisés:** satiné argent, satiné or **Laqués:** blanc, beige, noir **Polis:** or, bronze

Poignée Confort		L	Code	Finitions
	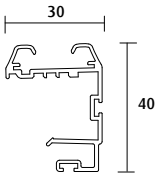	5.14 m	P500	**Anodisé:** satiné argent **Laqués:** blanc, beige, noir

Poignée Classic		L	Code	Finitions
	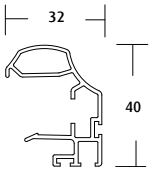	5.14 m	P600	**Anodisés:** satiné argent, satiné or **Laqués:** blanc, beige, noir **Polis:** argent, bronze **Enrobés :** *

Cornière		L	Code	Finitions
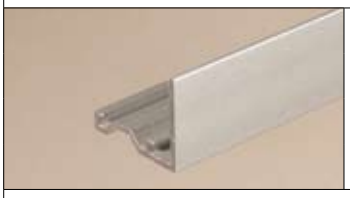	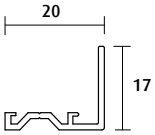	5.14 m	CCLA	**Anodisés:** satiné argent, satiné or **Laqués:** blanc, beige, noir **Polis:** argent, bronze **Enrobés :** *

* Enrobé ton bois : Bouleau de maineau, Calvados sardoine, Merisier romana, Chêne de Ferrare Chocolat, Chêne de Ferrare Clair, Noyer d'avignon

Ensemble haut et bas complet pivotant (Préciser gauche ou droit)

Platine panneau par 2

Crapaudine par 2

Vis platine 4x16 par 8

Platine pivot bas par 1

Platine pivot haut par 1

PLATPIVHB

Aimant Rally 6

Nous consulter

Balai coté de poignée

JB48/500/D3

Poignée de tirage

Nous consulter